CONSORZIO INDUSTRIALE PROVINCIALE ORISTANESE

REGIONE AUTONOMA DELLE SARDEGNA
Assessorato della Difesa dell'Ambiente

IMPIANTO DI TRATTAMENTO RIFIUTI SOLIDI URBANI E VALORIZZAZIONE RACCOLTE DIFFERENZIATE A SERVIZIO DELL'AMBITO TERRITORIALE OTTIMALE DELLA PROVINCIA DI ORISTANO

REALIZZAZIONE DI UN IMPIANTO E DELLE RELATIVE OPERE EDILI PER LA BIODIGESTIONE ANAEROBICA DELLA FORSU

PROGETTO DEFINITIVO

ELABORATI GRAFICI

IMPIANTI ELETTRICI

SCHEMI QUADRI

ELABORATO:

SCHEMA QUADRO (QE-GBT)
STATO DI FATTO

ALLEGATO

36

DATA: Gennaio 2022

CUP:	**E54E12000570002**
CIG:	**9813317D5C**

SCALA: F.S.

IL PROGETTISTA
(Ing. Agostino Pruneddu)

IL DIRETTORE GENERALE
(Dott. Marcello Siddu)

COLLABORATORI
Ufficio Tecnico del Consorzio

IL RESPONSABILE DEL PROCEDIMENTO
(Ing. Salvatore Daga)

rev.	data	descrizione	redatto	verificato	approvato
1	Gennaio 22	Adeguamento Q.E. e al P.N.R.R.	R.P.	R.U.P.	C.D.A

Codice Elaborato

Lavoro	Fase	Sub Fase	Tipo	Elaborato	Revisione
PITA02	PD	01	G	036	R01

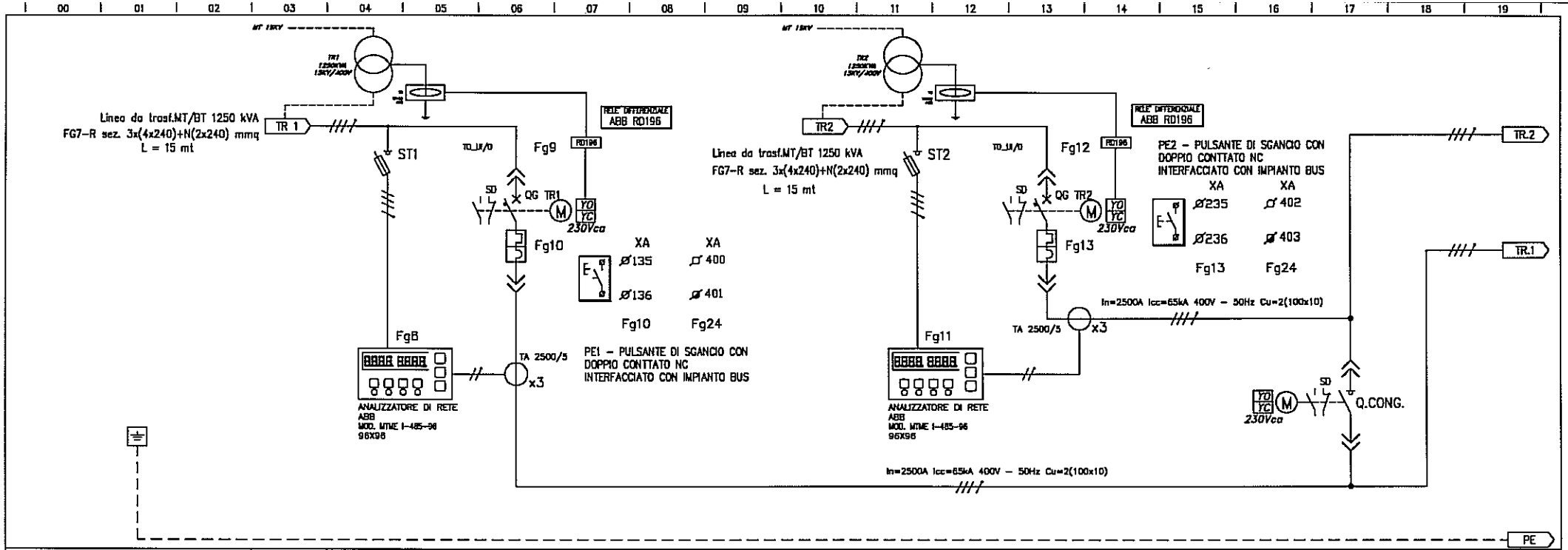

UTENZA			MISURE TR1		GEN TR.1					MISURE TR2		GEN TR.2				CONGIUNTORE		
MARCA			ABB		ABB					ABB		ABB				ABB		
INTERRUTTORE O SEZIONATORE	TIPO		E94/32	E3N	2500 PR122/P-LSGI					E94/32	E3N	2500 PR122/P-LSGI				E3N/MS2500		
	POLI x PORTATA		4x32		4x2500					4x32		4x2500				4x2500		
	TARAT. TERMICI A				0.8 In=2000A							0.8 In=2000A						
	TARAT. MAGNET. A				1-10 In							1-10 In						
	I. Diff. A				1A-1sec							1A-1sec						
	CARATT. D'INTERVENTO																	
	POTERE D'INTERR. kA				65							65						
	ATTACCHI/ESECUZ.				POST/ESTR.							POST/ESTR.				POST./ESTR.		
FUSIBILI	TIPO		gG							gG								
	TARATURA A		2A							2A								
CONTATTORE	TIPO																	
	Portata A																	
RELE' TERMICO	TIPO																	
	TARATURA A																	
LINEA DI POTENZA	TIPO CAVO				SBARRE CU							SBARRE CU				SBARRE CU		
	CONDUTT./FASE																	
	CONDUTT./NEUTRO																	
	FORMAZIONE																	
	SEZIONE-FASE																	
	SEZIONE-NEUTRO																	
	SEZIONE-PE																	

REV.	DATA	OGGETTO MODIFICA	FIRMA
05	06.07.2011	REVISIONE PER MODIFICHE	L.M./P.B./G.R.
04	14.06.2011	REVISIONE PER MODIFICHE	L.M./P.B./G.R.
03	06.06.2011	REVISIONE PER MODIFICHE RIHIESTE DAL CLIENTE	L.M./P.B./G.R.
02	30.05.2011	REVISIONE PER APPROVAZIONE	L.M./P.B./G.R.

IMPIANTO: PROGETTO DEGLI IMPIANTI ELETTRICI

TITOLO: SCHEMA UNIFILARE Q.E. B.T. CABINA INTERNA

SCHEMA: QE-GBT

RIF. CLIENTE: IMPIANTO RSU

DISEGNATORE

FIRMA

N° DIS. C0603711-123-QE-GBT

N° ARCH.

DATA

SCALA

FOGLIO 2

TOT. FOGLI 31

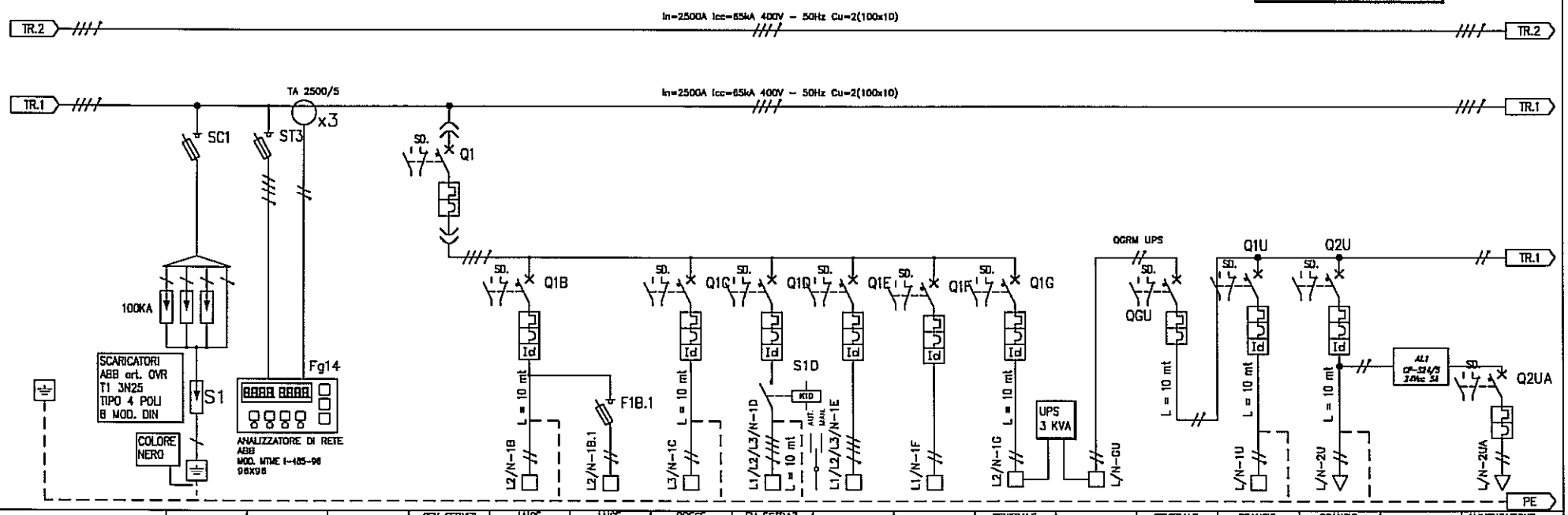

UTENZA		SCARICATORI	STRUMENTO		GEN SERVIZI TRAFO 1	LUCE CABINA	LUCE EMERGENZA	PRESE CABINA	FM ESTRAZ. CABINA	RISERVA	RISERVA	GENERALE INGRESSO UPS		GENERALE USCITA UPS	SGANCIO LATO M.T.	SGANCIO LATO BT		ALIMENTAZIONE AUX DIALOGO
MARCA		ABB	ABB		ABB	ABB	ABB	ABB	ABB	ABB	ABB	ABB		ABB	ABB	ABB		ABB
INTERRUTTORE O SEZIONATORE	TIPO	E933N/125	E94/32		XT2H160	S201NaM	E92/32	S201NaM	S204P	S204P	S201NaM	S201NaM		S201NaM	S201NaM	S201NaM		S201NaM
	POLI x PORTATA	4x125	4x32		4x160	2x10	2x32	2x16	4x10	4x40	2x25	2x16		2x16	2x10	2x10		2x10
	TARAT. TERMICI A				0.7–1 In													
	TARAT. MAGNET. A				10 In													
	I. Diff. A				R.160A	0.03 Tipo AC		0.03 Tipo AC	0.3 Tipo AC	0.3 Tipo AC	0.3 Tipo AC	0.03 Tipo A			0.03 Tipo A	0.03 Tipo A		
	CARATT. D'INTERVENTO					C		C	C	C	C	C		C	C	C		C
	POTERE D'INTERR. kA				70	10		10	25	25	10	10		10	10	10		10
	ATTACCHI/ESECUZ.	MODULARE	MODULARE		POST./RIMO.	MODULARE	MODULARE	MODULARE	MODULARE	MODULARE	MODUALRE	MODULARE		MODULARE	MODULARE	MODULARE		MODULARE
FUSIBILI	TIPO	gG	gG			DDA202/25	gL	DDA202/25	DDA204/25	DDA204/40	DDA202/25	DDA202/25			DDA202/25	DDA202/25		
	TARATURA A	125	2				4											
CONTATTORE	TIPO								A26-40-00									
	Portata A								45									
RELE' TERMICO	TIPO																	
	TARATURA A																	
LINEA DI POTENZA	TIPO CAVO	N07V-K	N07V-K			N07V-K	N07V-K	N07V-K	N07V-K			FG70R			FG70R			
	CONDUTT./FASE		1			1	1	1	1			1			1			
	CONDUTT./NEUTRO		1			1	1	1	1			1			1			
	FORMAZIONE	PE	3F+N			F+N	F+N	F+N	3F+N			F+N			F+N			
	SEZIONE–FASE		1.5			2.5	1.5	4	4			2,5			2.5			
	SEZIONE–NEUTRO		1.5			2.5	1.5	4	4			2,5			2.5			
	SEZIONE–PE	16				ENT6	ENT6	ENT6	ENT6	ENT16	ENT10	ENT6		ENT6	ENT6			

REV.	DATA	OGGETTO MODIFICA	FIRMA
05	06.07.2011	REVISIONE PER MODIFICHE	L.M./P.B./G.R.
04	14.06.2011	REVISIONE PER MODIFICHE	L.M./P.B./G.R.
03	08.06.2011	REVISIONE PER MODIFICHE RIHIESTE DAL CLIENTE	L.M./P.B./G.R.
02	30.05.2011	REVISIONE PER APPROVAZIONE	L.M./P.B./G.R.

IMPIANTO: PROGETTO DEGLI IMPIANTI ELETTRICI

TITOLO: SCHEMA UNIFILARE Q.E. B.T. CABINA INTERNA

SCHEMA: QE–GBT

RIF. CLIENTE: IMPIANTO RSU

DISEGNATORE

FIRMA

N° DIS. C0603711–123–QE–GBT

N° ARCH.

DATA

SCALA

FOGLIO 3

TOT. FOGLI 31

BACK-UP 65kA

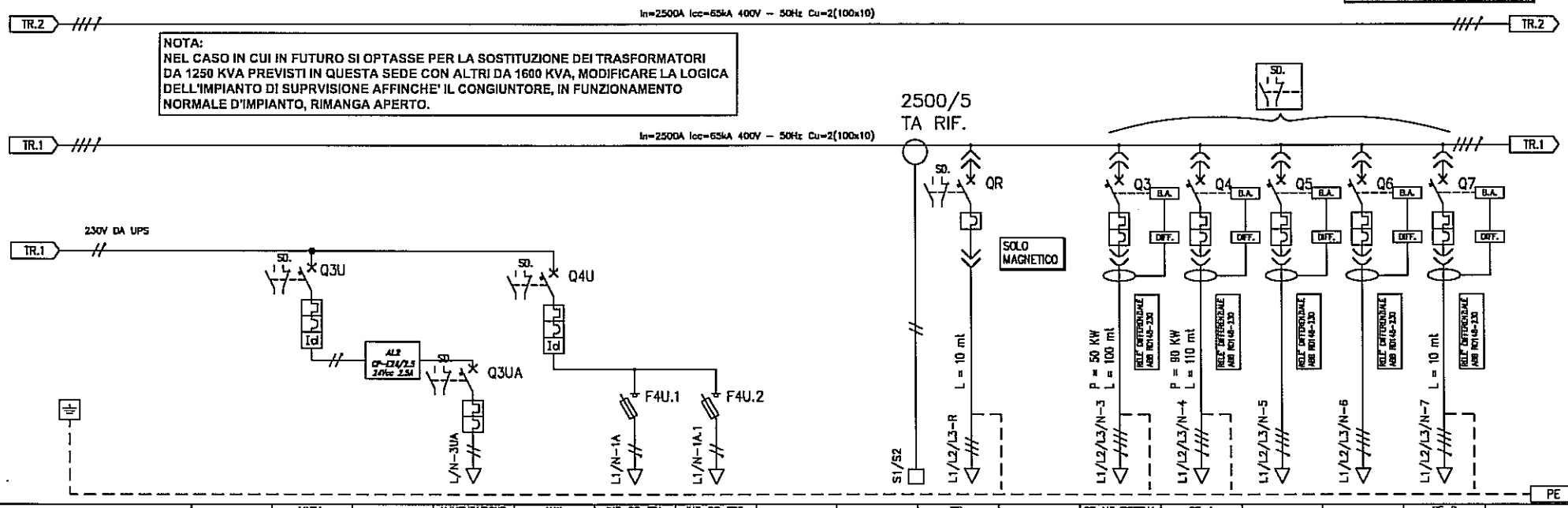

NOTA:
NEL CASO IN CUI IN FUTURO SI OPTASSE PER LA SOSTITUZIONE DEI TRASFORMATORI DA 1250 KVA PREVISTI IN QUESTA SEDE CON ALTRI DA 1600 KVA, MODIFICARE LA LOGICA DELL'IMPIANTO DI SUPRVISIONE AFFINCHE' IL CONGIUNTORE, IN FUNZIONAMENTO NORMALE D'IMPIANTO, RIMANGA APERTO.

UTENZA		LINEA PLC	ALIMENTAZIONE AUX PLC	AUX TR1 – TR2	INT. OG-TR1 PT100 TR1	INT. OG-TR2 PT100 TR2	CTL. RIFASAMENTO	QE-M7 SISTEMA BIOCELLE	QE-4 PLATEA	RISERVA	RISERVA	QE-S SERVIZ
MARCA		ABB	ABB	ABB	ABB	ABB	ABB	ABB	ABB	ABB	ABB	ABB
INTERRUTTORE O SEZIONATORE	TIPO	S201NaM	S201NaM	S201NaM	E92/32	E92/32	T7H1600	T5H400	XT4H250	XT2H160	XT2H160	XT2H160
	POLI x PORTATA	2x10	2x10	2x10	2x32	2x32	3x1600	4x400	4x250	4x160	4x160	4x160
	TARAT. TERMICI A						PR231/P	0.4–1 In	0.7–1 In	0.7–1 In	0.7–1 In	0.7–1 In
	TARAT. MAGNET. A						1–10 In	10 In	10 In	10 In	10 In	10 In
	I. Diff. A	0.03 Tipo A		0.03 Tipo AC				0.3	0.3	0.3	0.3	0.3
	CARATT. D'INTERVENTO	C	C	C			solo magnetico				R.125A	
	POTERE D'INTERR. kA	6	10	10			70	70	70	70	70	70
	ATTACCHI/ESECUZ.	MODULARE	MODULARE	MODULARE	MODULARE	MODULARE	POST./ESTR.	POST./RIMOV.	POST./RIMOV.	POST./RIMOV.	POST./RIMOV.	POST./RIMOV.
FUSIBILI	TIPO	DDA202/25		DDA202/25	Gg	Gg		TOR. D210	TOR. D160	TOR.4 D110	TOR.4 D110	TOR.4 D110
	TARATURA A				6A	6A						
CONTATTORE	TIPO											
	Portata A											
RELE' TERMICO	TIPO											
	TARATURA A											
LINEA DI POTENZA	TIPO CAVO						FG7-R	FG7-R	FG7-R			FG7-R
	CONDUTT./FASE						3	1	1			1
	CONDUTT./NEUTRO							1	1			1
	FORMAZIONE						3F	3F+N	3F+N			3F+N
	SEZIONE-FASE						300	150	150			70
	SEZIONE-NEUTRO							70	95			35
	SEZIONE-PE											

REV.	DATA	OGGETTO MODIFICA	FIRMA
05	08.07.2011	REVISIONE PER MODIFICHE	L.M./P.B./G.R.
04	14.06.2011	REVISIONE PER MODIFICHE	L.M./P.B./G.R.
03	08.06.2011	REVISIONE PER MODIFICHE RIHIESTE DAL CLIENTE	L.M./P.B./G.R.
02	30.05.2011	REVISIONE PER APPROVAZIONE	L.M./P.B./G.R.

IMPIANTO: PROGETTO DEGLI IMPIANTI ELETTRICI

TITOLO: SCHEMA UNIFILARE Q.E. B.T. CABINA INTERNA

SCHEMA: QE-GBT

RIF. CLIENTE: IMPIANTO RSU

DISEGNATORE

FIRMA

N° DIS. C0603711-123-QE-GBT
N° ARCH.
DATA
SCALA

FOGLIO 4
TOT. FOGLI 31

BACK-UP 65kA

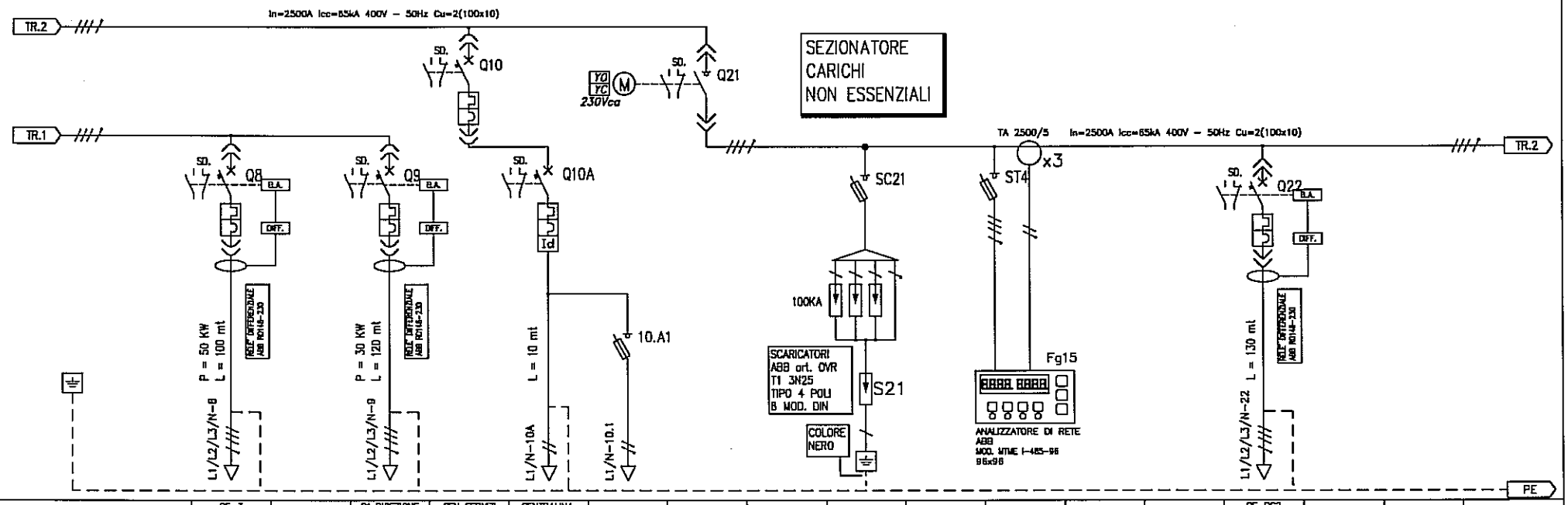

UTENZA		QE-3 BIOCELLE		Q1 RICEZIONE TRATT. FORSU	GEN SERVIZI TRAFO 2	CENTRALINA PT100 TR2	AUX	SEZIONATORE		SCARICATORI		STRUMENTO			QE-PC2 POWER CENT. 2			
MARCA		ABB		ABB	ABB	ABB	ABB	ABB		ABB		ABB			ABB			
INTERRUTTORE O SEZIONATORE	TIPO	XT2H160		XT2H160	XT2H160	S201NaM	E92/32	E3N/MS2500		E933N/125		E94/32			T7H1250			
	POLI x PORTATA	4x160		4x160	4x160	2x10	2x32	4x2500		4x125		4x32			4x1250			
	TARAT. TERMICI A	0.7-1 In		0.7-1 In	0.7-1 In										PR231/P LS/			
	TARAT. MAGNET. A	10 In		10 In	10 In										6 In =7500A			
	I. Diff. A	0.3		0.3		0.03 Tipo AC									0.3			
	CARATT. D'INTERVENTO			R.125	R.32	C												
	POTERE D'INTERR. kA	70		70	70	10									70			
	ATTACCHI/ESECUZ.	POST./RIMOV.		POST./RIMOV.	POST./RIMOV.	MODULARE	MODULARE	POST./ESTR.		MODULARE		MODULARE			POST./ESTR.			
FUSIBILI	TIPO	TOR.4 D110		TOR.4 D110		DDA202/25	gL			gG		gG			TOR. D210			
	TARATURA A						4			125		2						
CONTATTORE	TIPO																	
	Portata A																	
RELE' TERMICO	TIPO																	
	TARATURA A																	
LINEA DI POTENZA	TIPO CAVO	FG7-R		FG7-R		FG70R	N07V-K	SBARRE CU		N07V-K		N07V-K			FG7-R			
	CONDUTT./FASE	1		1		1	1					1			4			
	CONDUTT./NEUTRO	1		1		1	1					1			2			
	FORMAZIONE	3F+N		3F+N		F+N	F+N			PE		3F+N			3F+N			
	SEZIONE-FASE	70		50		2.5	1.5					1.5			300			
	SEZIONE-NEUTRO	35		25		2.5	1.5					1.5			300			
	SEZIONE-PE									16								

REV.	DATA	OGGETTO MODIFICA	FIRMA
05	06.07.2011	REVISIONE PER MODIFICHE	L.M./P.B./G.R.
04	14.06.2011	REVISIONE PER MODIFICHE	L.M./P.B./G.R.
03	08.06.2011	REVISIONE PER MODIFICHE RIHIESTE DAL CLIENTE	L.M./P.B./G.R.
02	30.05.2011	REVISIONE PER APPROVAZIONE	L.M./P.B./G.R.

IMPIANTO: PROGETTO DEGLI IMPIANTI ELETTRICI

TITOLO: SCHEMA UNIFILARE Q.E. B.T. CABINA INTERNA

SCHEMA: QE-GBT

RIF. CLIENTE: IMPIANTO RSU

DISEGNATORE

FIRMA

N° DIS. C0603711-123-QE-GBT

N° ARCH.

DATA

SCALA

FOGLIO 5

TOT. FOGLI 31

BACK-UP 65kA

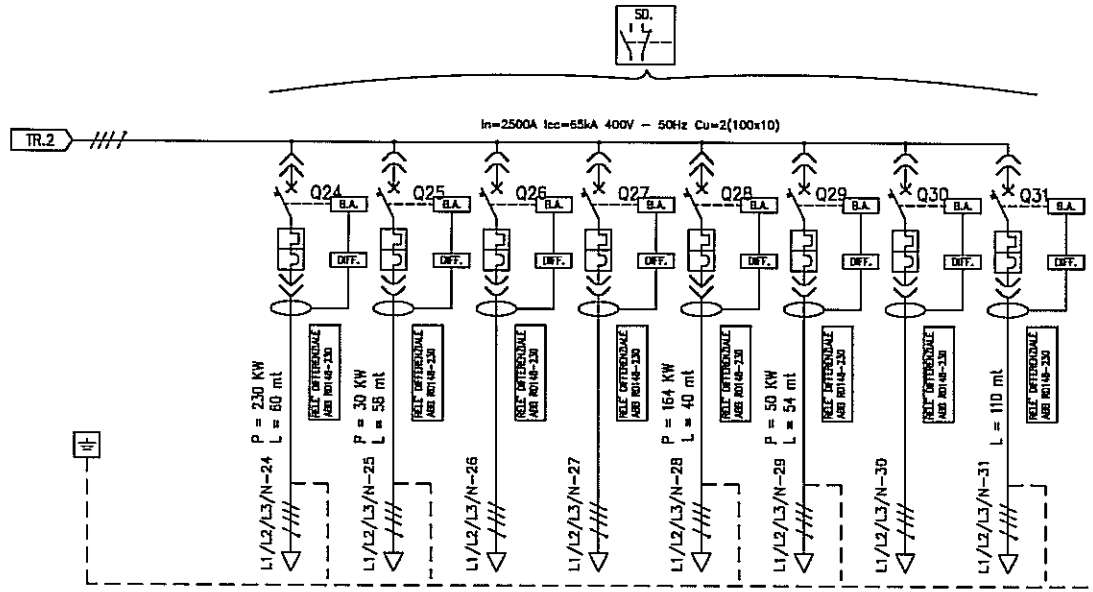

UTENZA		QE 1 TRITURATORE	QE 2 TRA-VA-DEF	QE-CO COMPRESSORE	RISERVA	QE-5 PRESSA	QE-6 VENTILATORE	RISERVA	QE-OM OFFICINA MEC.
MARCA		ABB	ABB	ABB	ABB	ABB	ABB	ABB	ABB
INTERRUTTORE O SEZIONATORE	TIPO	T6H630	XT4H250	XT2H160	XT2H160	T5H400	XT2H160	XT2H160	XT2H160
	POLI x PORTATA	4x630	4x250	4x160	4x160	4x400	4x160	4x160	4x160
	TARAT. TERMICI A	PR221DS-LS/	0.-1 In	0.7-1 In	0.7-1 In	0.4-1 In	0.7-1 In	0.7-1 In	0.7-1 In
	TARAT. MAGNET. A	1-10 In	10 In	10 In	10 In	1-10 In	10 In	10 In	10 In
	I. Diff. A	0.3	0.3	0.3	0.3	0.3	0.3	0.3	0.3
	CARATT. D'INTERVENTO				R63			R50	R63
	POTERE D'INTERR. kA	70	70	70	70	70	70	70	70
	ATTACCHI/ESECUZ.	POST./ESTRA	POST./RIMO	POST./RIMOV	POST./RIMOV	POST./ESTRA.	POST./RIMOV.	POST./RIMOV	POSR./RIMOV.
FUSIBILI	TIPO	TOR. D210	TOR. D160	TOR. D110	TOR. D110	TOR. D160	TOR. D110	TOR. D110	TOR. D110
	TARATURA A								
CONTATTORE	TIPO								
	Portata A								
RELE' TERMICO	TIPO								
	TARATURA A								
LINEA DI POTENZA	TIPO CAVO	FG7-R	FG7-R	FG70R		FG7-R	FG7-R		FG7-R
	CONDUTT./FASE	2	1	1		1	1		1
	CONDUTT./NEUTRO	1	1	1		1	1		1
	FORMAZIONE	3F+N	3F+N	3F+N		3F+N	3F+N		3F+N
	SEZIONE-FASE	240	70	16		240	70		35
	SEZIONE-NEUTRO	240	35	16		120	35		25
	SEZIONE-PE								

REV.	DATA	OGGETTO MODIFICA	FIRMA
05	06.07.2011	REVISIONE PER MODIFICHE	L.M./P.B./G.R.
04	14.06.2011	REVISIONE PER MODIFICHE	L.M./P.B./G.R.
03	08.06.2011	REVISIONE PER MODIFICHE RIHIESTE DAL CLIENTE	L.M./P.B./G.R.
02	30.05.2011	REVISIONE PER APPROVAZIONE	L.M./P.B./G.R.

IMPIANTO: PROGETTO DEGLI IMPIANTI ELETTRICI

TITOLO: SCHEMA UNIFILARE Q.E. B.T. CABINA INTERNA

SCHEMA: QE-GBT

RIF. CLIENTE: IMPIANTO RSU

DISEGNATORE

FIRMA

N° DIS. C0603711-123-QE-GBT

N° ARCH.

DATA

SCALA

FOGLIO 6

TOT. FOGLI 31

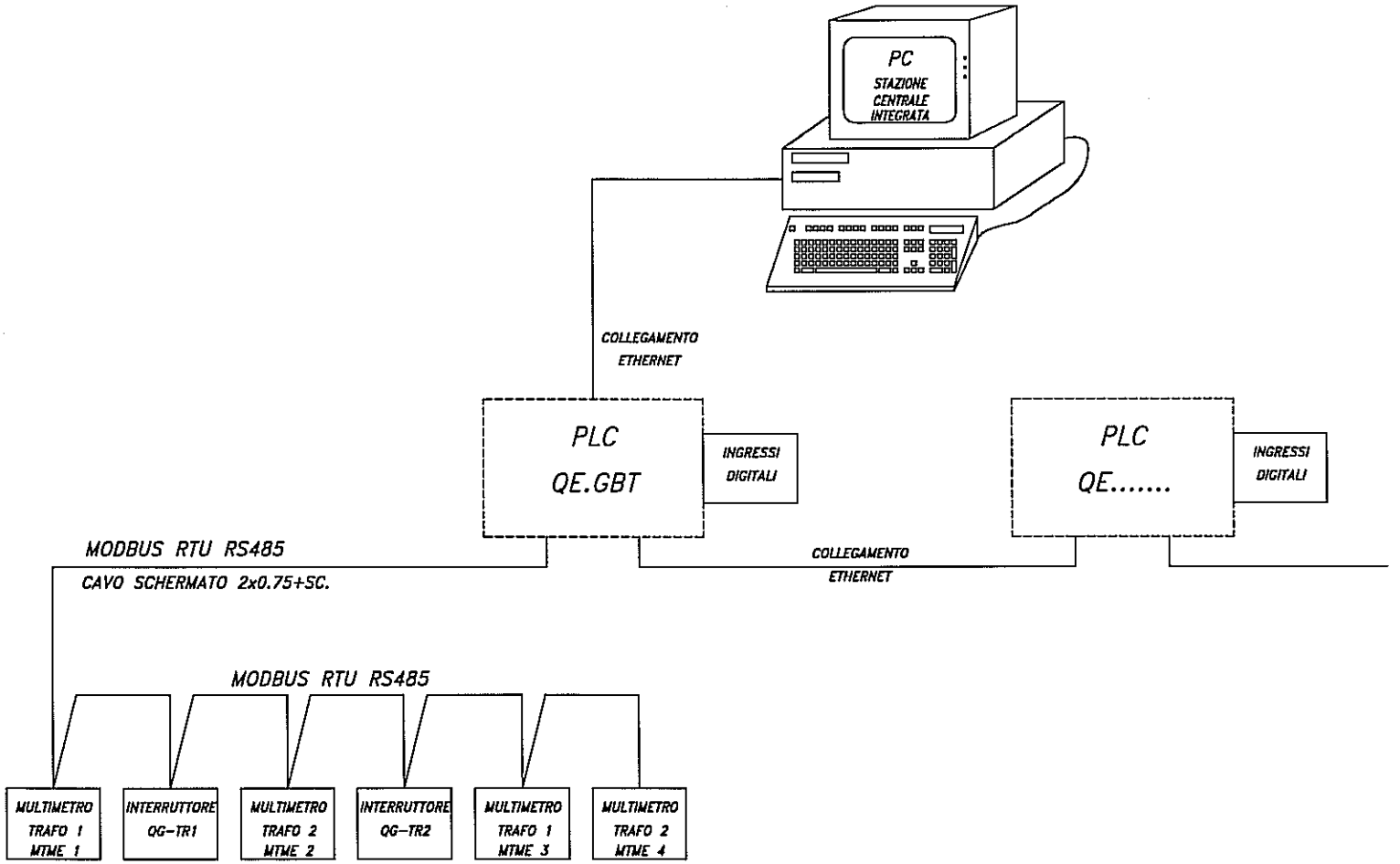

REV.	DATA	OGGETTO MODIFICA	FIRMA
05	06.07.2011	REVISIONE PER MODIFICHE	L.M./P.B./G.R.
04	14.06.2011	REVISIONE PER MODIFICHE	L.M./P.B./G.R.
03	08.06.2011	REVISIONE PER MODIFICHE RIHIESTE DAL CLIENTE	L.M./P.B./G.R.
02	30.05.2011	REVISIONE PER APPROVAZIONE	L.M./P.B./G.R.

IMPIANTO: PROGETTO DEGLI IMPIANTI ELETTRICI

TITOLO: SCHEMA UNIFILARE Q.E. B.T. CABINA INTERNA

SCHEMA: QE-GBT

RIF. CLIENTE: IMPIANTO RSU

DISEGNATORE

FIRMA

N° DIS. C0603711-123-QE-GBT

N° ARCH.

DATA

SCALA

FOGLIO 7

TOT. FOGLI 31

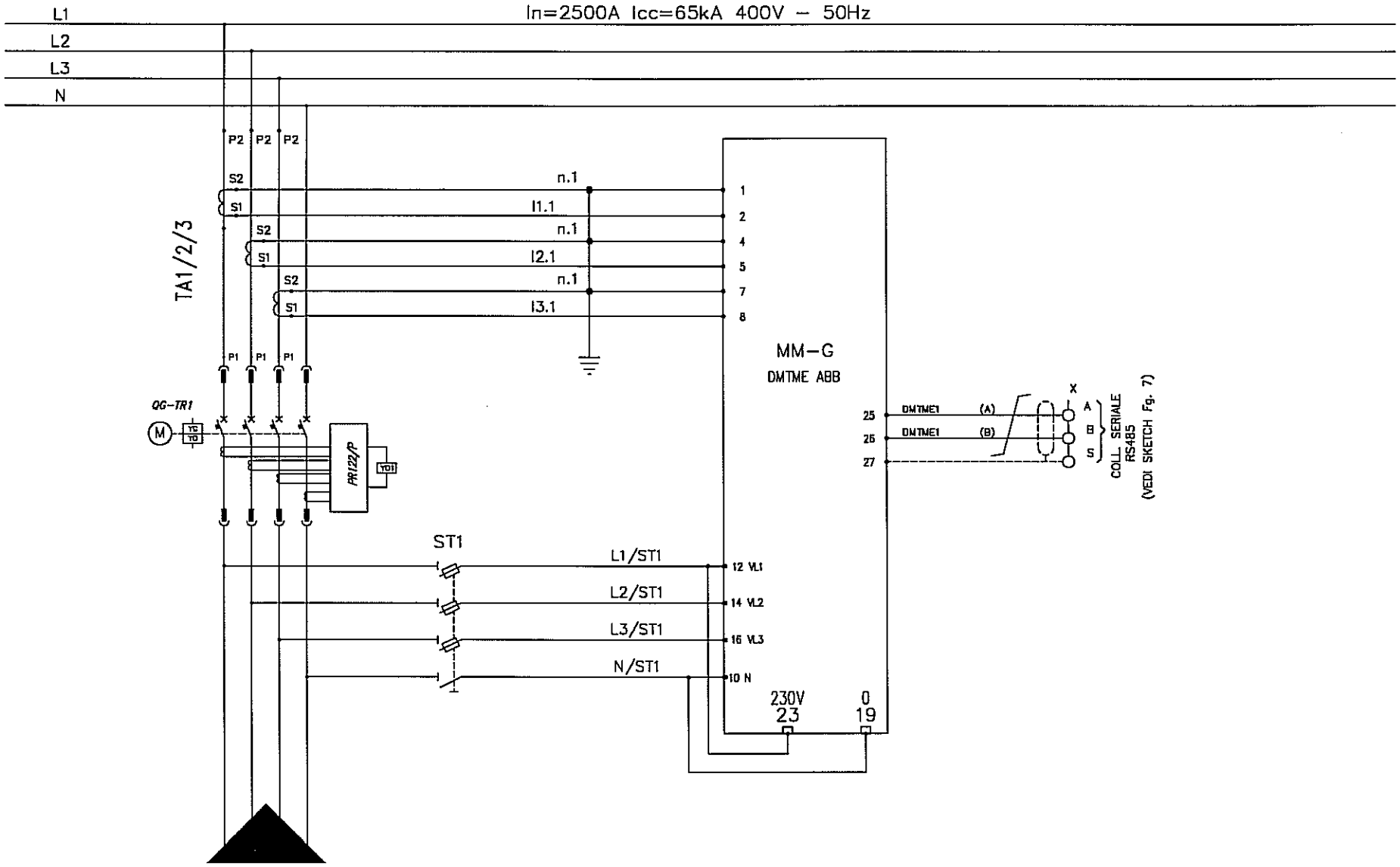

Linea da trasf.MT/BT 1250 kVA
FG7-R sez. 3x(4x240)+N(2x240) mmq

REV.	DATA	OGGETTO MODIFICA	FIRMA
05	08.07.2011	REVISIONE PER MODIFICHE	L.M./P.B./G.R.
04	14.06.2011	REVISIONE PER MODIFICHE	L.M./P.B./G.R.
03	06.06.2011	REVISIONE PER MODIFICHE RIHIESTE DAL CLIENTE	L.M./P.B./G.R.
02	30.05.2011	REVISIONE PER APPROVAZIONE	L.M./P.B./G.R.

IMPIANTO: PROGETTO DEGLI IMPIANTI ELETTRICI

TITOLO: SCHEMA UNIFILARE Q.E. B.T. CABINA INTERNA

SCHEMA: QE-GBT

RIF. CLIENTE: IMPIANTO RSU

DISEGNATORE

FIRMA

N° DIS. C0603711-123-DE-GBT
N° ARCH.
DATA
SCALA

FOGLIO 8
TOT. FOGLI 31

INTERRUTTORE GENERALE TR1

GLI SCHEMI FUNZIONALI RAPPRESENTATI NELLE SEGUENTI CONDIZIONI:
INTERRUTTORE IN POSIZIONE DI APERTO ED INSERITO,
CIRCUITI AUSILIARI SENZA TENSIONE AUSILIARIA APPLICATA.

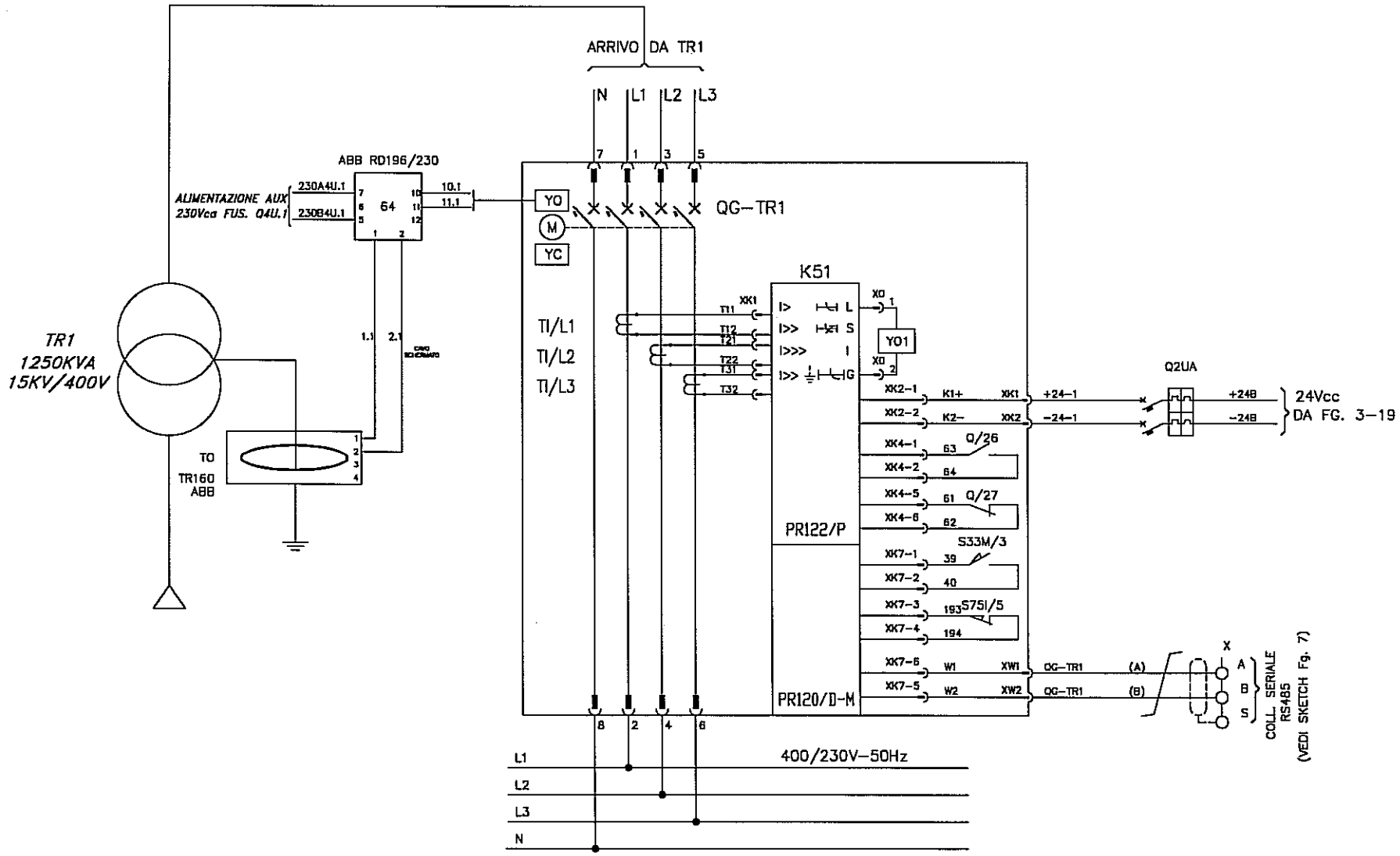

REV.	DATA	OGGETTO MODIFICA	FIRMA
05	06.07.2011	REVISIONE PER MODIFICHE	L.M./P.B./G.R.
04	14.06.2011	REVISIONE PER MODIFICHE	L.M./P.B./G.R.
03	08.06.2011	REVISIONE PER MODIFICHE RIHIESTE DAL CLIENTE	L.M./P.B./G.R.
02	30.05.2011	REVISIONE PER APPROVAZIONE	L.M./P.B./G.R.

IMPIANTO: PROGETTO DEGLI IMPIANTI ELETTRICI

TITOLO: SCHEMA UNIFILARE Q.E. B.T. CABINA INTERNA

SCHEMA: QE-GBT

RIF. CLIENTE: IMPIANTO RSU

DISEGNATORE

FIRMA

N° DIS. C0603711-123-QE-GBT
N° ARCH.
DATA
SCALA

FOGLIO 9
TOT. FOGLI 31

ALIM. DA UPS	ALIM. AUSILIARIA	CENTRALINA TERMOMETRICA TRAFO					APERTURA QG
230Vca	230Vca	1° SOGLIA	2° SOGLIA	GUASTO	SIRENA ESTERNA ALLARME		PER TRASCINAMENTO/DIFFERENZ.
	CENTRAL. 28	TEMPERATURA	TEMPERATURA		TEMP. TRAFO		MT/BT

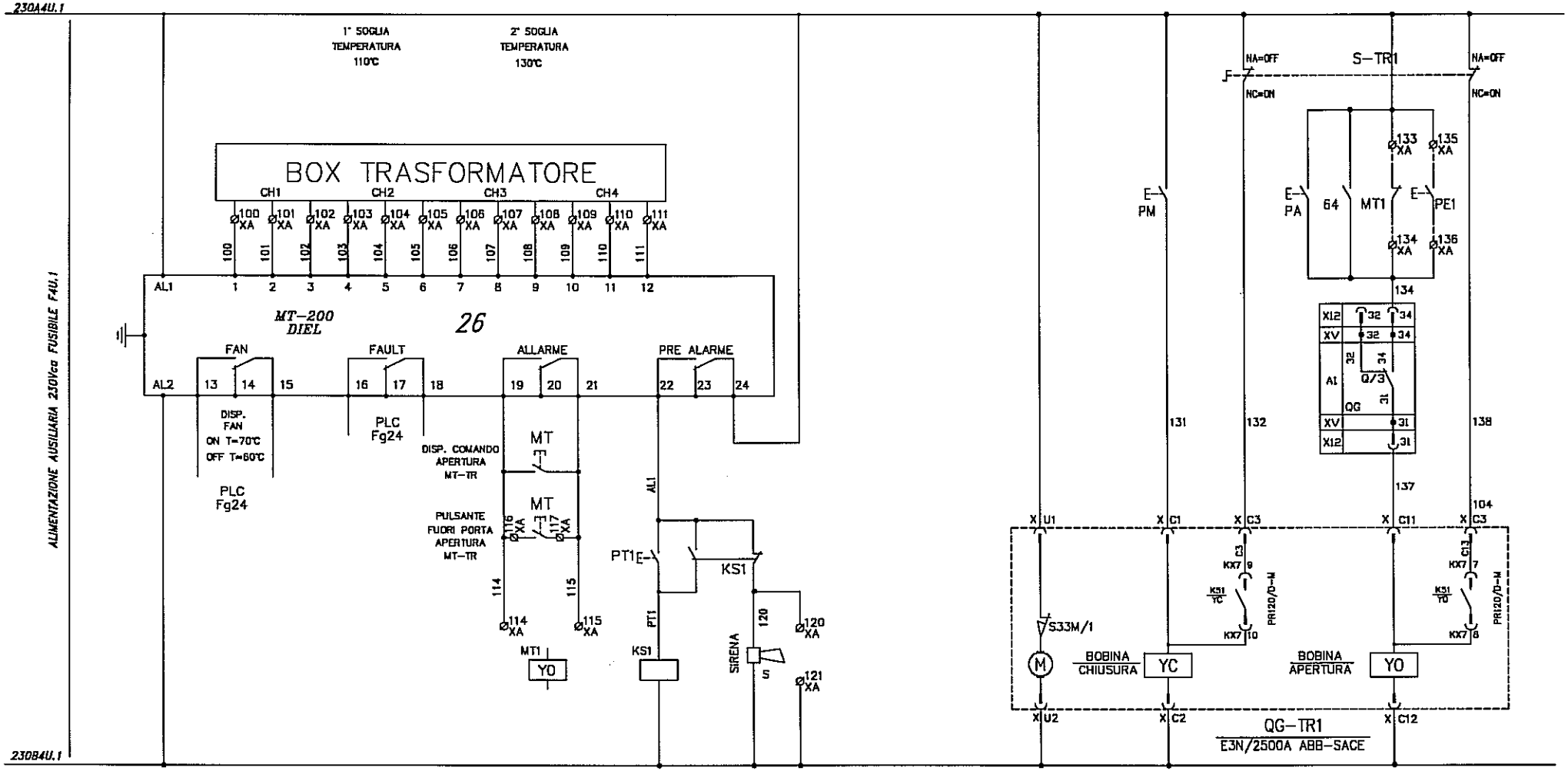

TEMP. TRAFO	ALLARME	CIRCUITO DI ALLARME E SGANCIO MT	
COMANDO VENTILAZIONE		SGANCIO MT	SIRENA ALLARME
TRAFO	TRAFO	TRIP TRAFO	TEMP. TRAFO

REV.	DATA	OGGETTO MODIFICA	FIRMA
05	06.07.2011	REVISIONE PER MODIFICHE	L.M./P.B./G.R.
04	14.06.2011	REVISIONE PER MODIFICHE	L.M./P.B./G.R.
03	08.06.2011	REVISIONE PER MODIFICHE RIHIESTE DAL CLIENTE	L.M./P.B./G.R.
02	30.05.2011	REVISIONE PER APPROVAZIONE	L.M./P.B./G.R.

IMPIANTO: PROGETTO DEGLI IMPIANTI ELETTRICI

TITOLO: SCHEMA UNIFILARE Q.E. B.T. CABINA INTERNA

SCHEMA: QE-GBT

RIF. CLIENTE: IMPIANTO RSU

DISEGNATORE

FIRMA

N° DIS. C0603711-123-QE-GB1

N° ARCH.

DATA

SCALA

FOGLIO 10

TOT. FOGLI 31

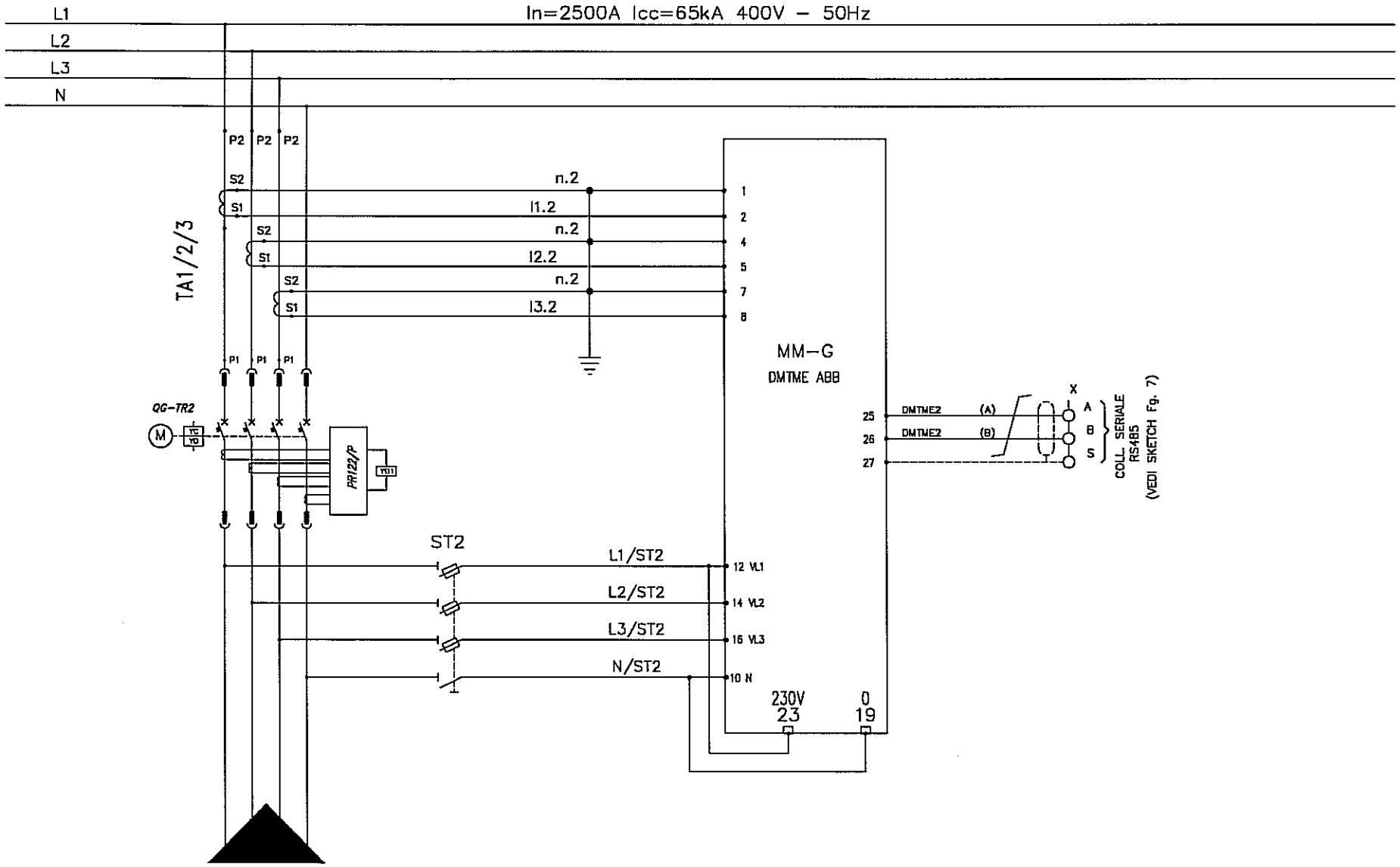

Linea da trasf.MT/BT 1250 kVA
FG7–R sez. 3x(4x240)+N(2x240) mmq

REV.	DATA	OGGETTO MODIFICA	FIRMA
05	06.07.2011	REVISIONE PER MODIFICHE	L.M./P.B./G.R.
04	14.06.2011	REVISIONE PER MODIFICHE	L.M./P.B./G.R.
03	08.06.2011	REVISIONE PER MODIFICHE RIHIESTE DAL CLIENTE	L.M./P.B./G.R.
02	30.05.2011	REVISIONE PER APPROVAZIONE	L.M./P.B./G.R.

IMPIANTO: PROGETTO DEGLI IMPIANTI ELETTRICI

TITOLO: SCHEMA UNIFILARE Q.E. B.T. CABINA INTERNA

SCHEMA: QE–GBT

RIF. CLIENTE: IMPIANTO RSU

DISEGNATORE

FIRMA

N° DIS. C0603711–123–QE–GBT
N° ARCH.
DATA
SCALA

FOGLIO 11
TOT. FOGLI 31

INTERRUTTORE GENERALE TR2

GLI SCHEMI FUNZIONALI RAPPRESENTATI NELLE SEGUENTI CONDIZIONI:
INTERRUTTORE IN POSIZIONE DI APERTO ED INSERITO,
CIRCUITI AUSILIARI SENZA TENSIONE AUSILIARIA APPLICATA.

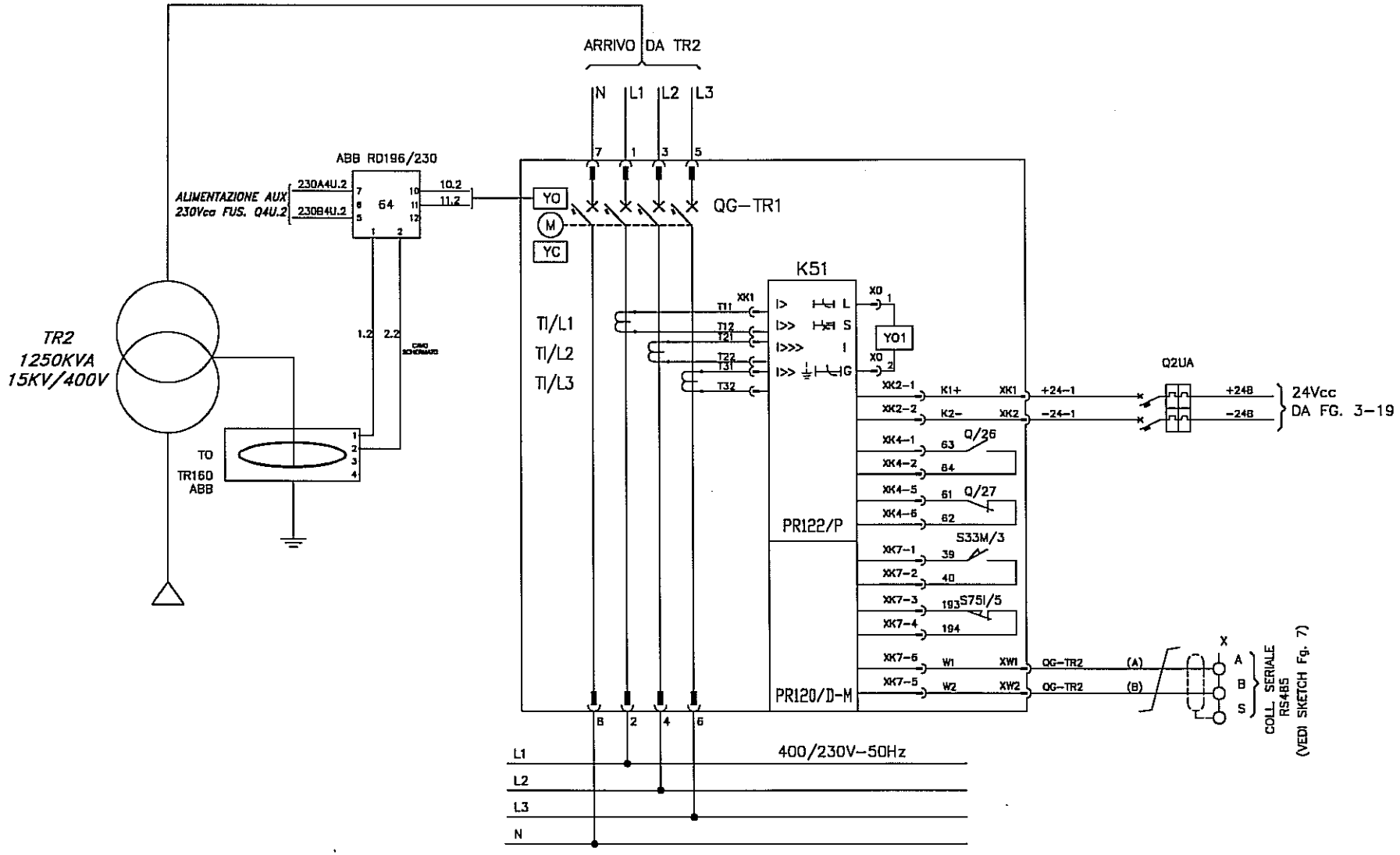

REV.	DATA	OGGETTO MODIFICA	FIRMA
05	06.07.2011	REVISIONE PER MODIFICHE	L.M./P.B./G.R.
04	14.06.2011	REVISIONE PER MODIFICHE	L.M./P.B./G.R.
03	08.06.2011	REVISIONE PER MODIFICHE RIHIESTE DAL CLIENTE	L.M./P.B./G.R.
02	30.05.2011	REVISIONE PER APPROVAZIONE	L.M./P.B./G.R.

IMPIANTO: PROGETTO DEGLI IMPIANTI ELETTRICI

TITOLO: SCHEMA UNIFILARE Q.E. B.T. CABINA INTERNA

SCHEMA: QE-GBT

RIF. CLIENTE: IMPIANTO RSU

DISEGNATORE

FIRMA

N° DIS. C0603711-123-QE-GBT
N° ARCH.

DATA

SCALA

FOGLIO 12

TOT. FOGLI 31

ALIM. DA UPS	ALIM. AUSILIARIA	CENTRALINA TERMOMETRICA TRAFO					APERTURA QG
230Vcc	230Vca	1° SOGLIA	2° SOGLIA	GUASTO	SIRENA ESTERNA ALLARME		PER TRASCINAMENTO/DIFFERENZ.
	CENTRAL. 26	TEMPERATURA	TEMPERATURA		TEMP. TRAFO		MT/BT

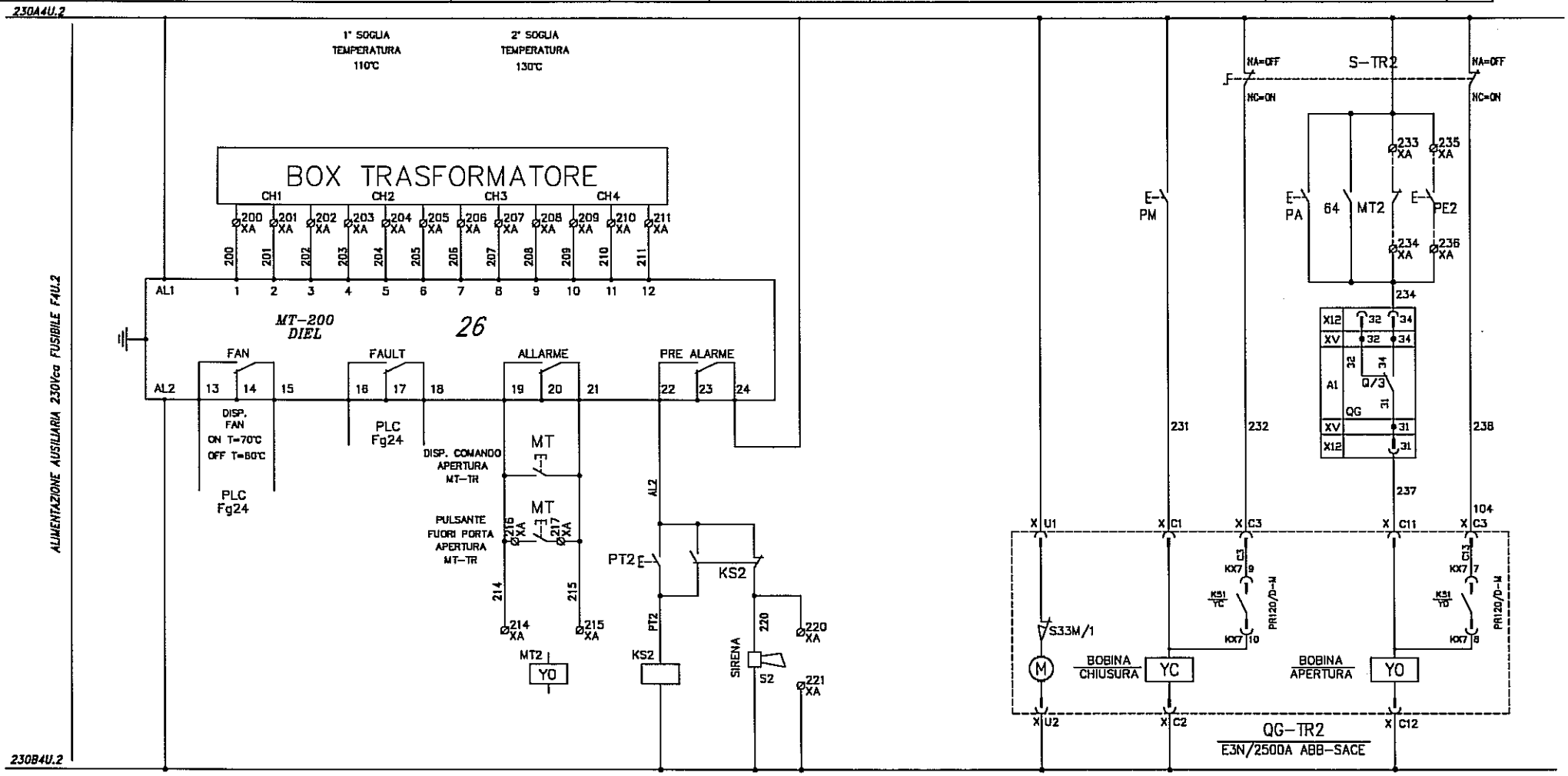

TEMP. TRAFO	ALLARME	CIRCUITO DI ALLARME E SGANCIO MT	
COMANDO VENTILAZIONE		SGANCIO MT	SIRENA ALLARME
TRAFO	TRAFO	TRIP TRAFO	TEMP. TRAFO

REV.	DATA	OGGETTO MODIFICA	FIRMA
05	06.07.2011	REVISIONE PER MODIFICHE	L.M./P.B./G.R.
04	14.06.2011	REVISIONE PER MODIFICHE	L.M./P.B./G.R.
03	08.06.2011	REVISIONE PER MODIFICHE RIHIESTE DAL CLIENTE	L.M./P.B./G.R.
02	30.05.2011	REVISIONE PER APPROVAZIONE	L.M./P.B./G.R.

IMPIANTO: PROGETTO DEGLI IMPIANTI ELETTRICI

TITOLO: SCHEMA UNIFILARE Q.E. B.T. CABINA INTERNA

SCHEMA: QE-GBT

RIF. CLIENTE: IMPIANTO RSU

DISEGNATORE

FIRMA

N° DIS. C0603711-123-QE-GBT

N° ARCH.

DATA

SCALA

FOGLIO 13

TOT. FOGLI 31

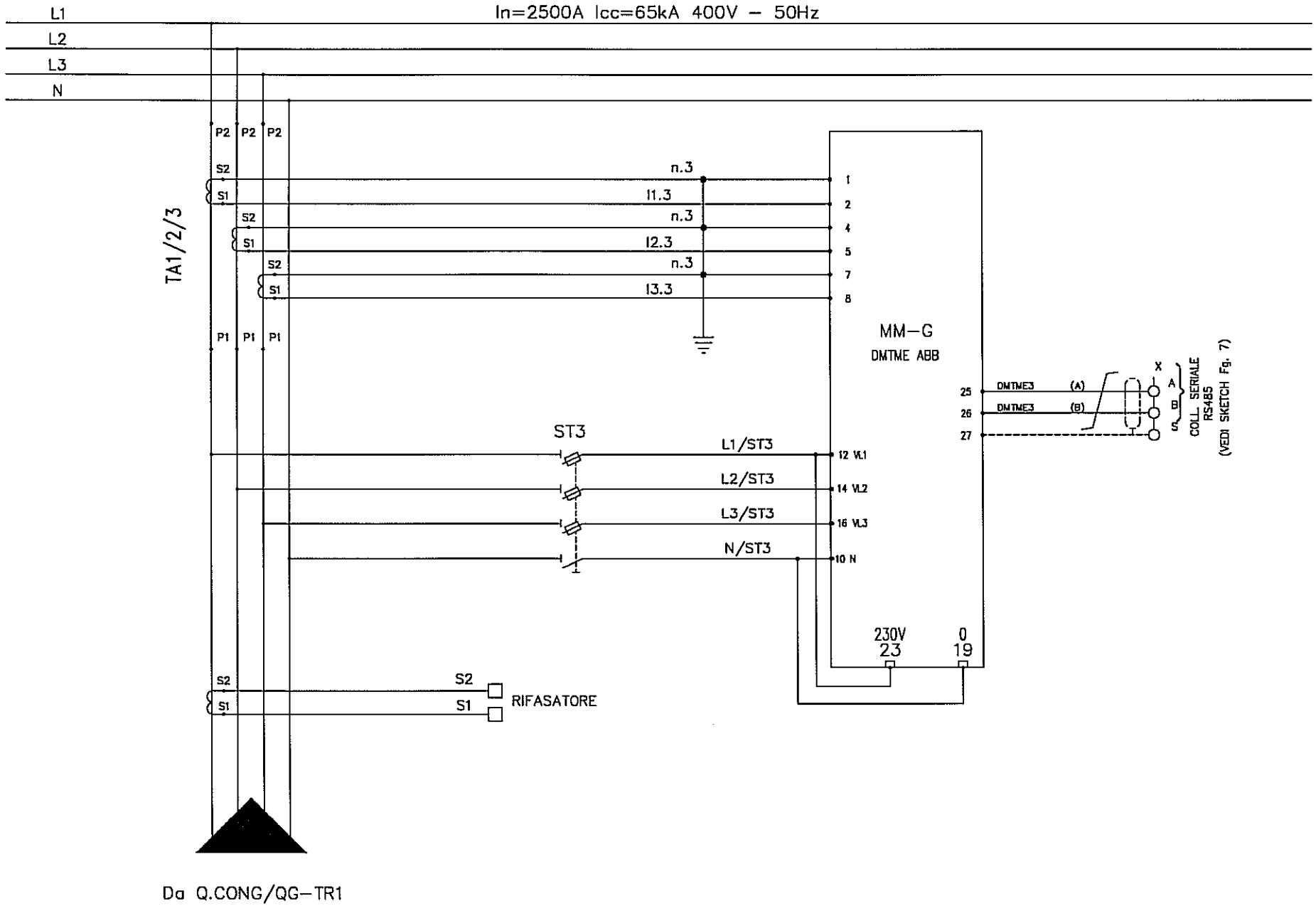

REV.	DATA	OGGETTO MODIFICA	FIRMA
05	08.07.2011	REVISIONE PER MODIFICHE	L.M./P.B./G.R.
04	14.06.2011	REVISIONE PER MODIFICHE	L.M./P.B./G.R.
03	08.06.2011	REVISIONE PER MODIFICHE RIHIESTE DAL CLIENTE	L.M./P.B./G.R.
02	30.05.2011	REVISIONE PER APPROVAZIONE	L.M./P.B./G.R.

IMPIANTO: PROGETTO DEGLI IMPIANTI ELETTRICI

TITOLO: SCHEMA UNIFILARE Q.E. B.T. CABINA INTERNA

SCHEMA: QE–GBT

RIF. CLIENTE: IMPIANTO RSU

DISEGNATORE

FIRMA

N° DIS. C0603711–123–QE–GBT

N° ARCH.

DATA

SCALA

FOGLIO 14

TOT. FOGLI 31

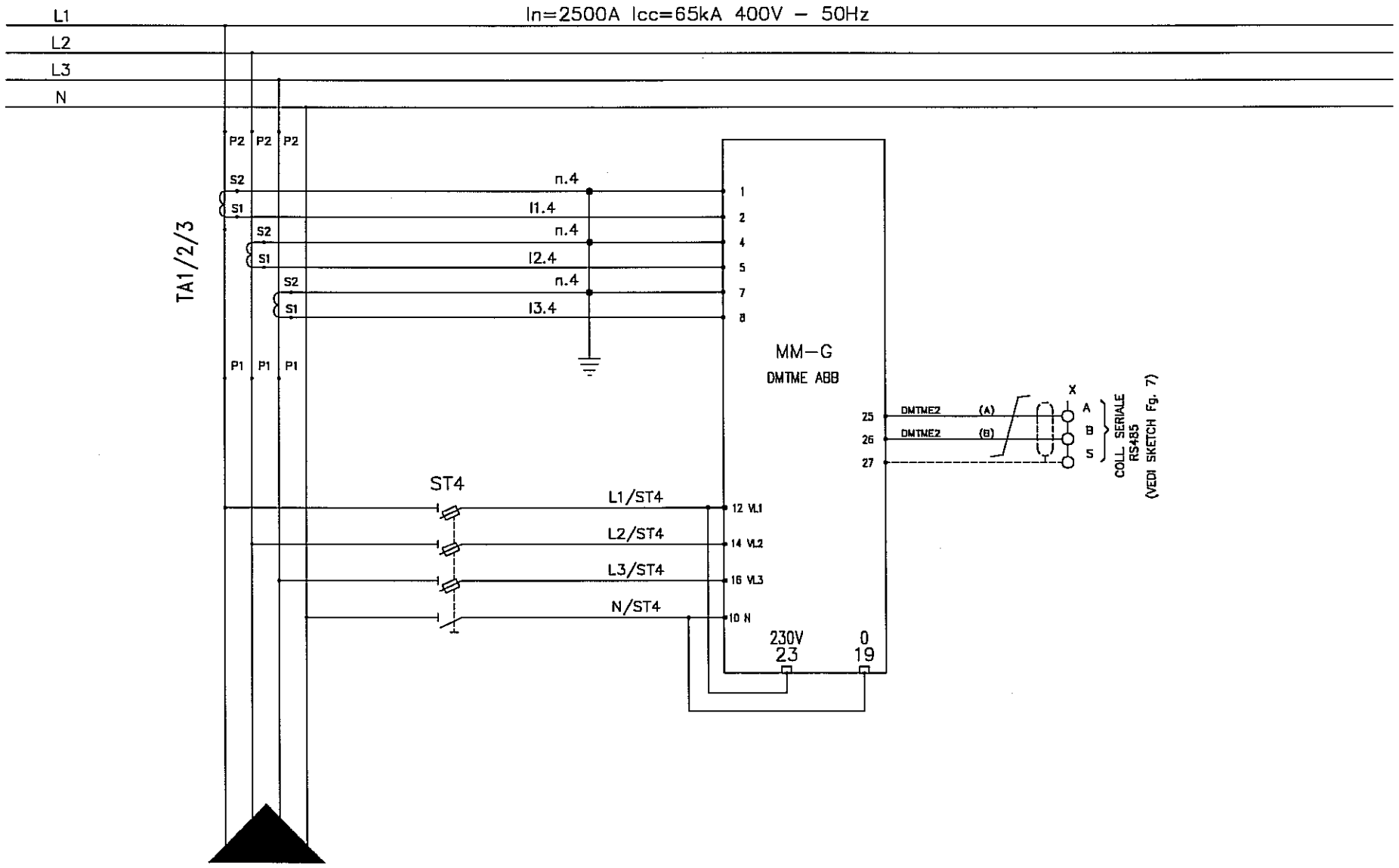

REV.	DATA	OGGETTO MODIFICA	FIRMA
05	06.07.2011	REVISIONE PER MODIFICHE	L.M./P.B./G.R.
04	14.06.2011	REVISIONE PER MODIFICHE	L.M./P.B./G.R.
03	08.06.2011	REVISIONE PER MODIFICHE RIHIESTE DAL CLIENTE	L.M./P.B./G.R.
02	30.05.2011	REVISIONE PER APPROVAZIONE	L.M./P.B./G.R.

IMPIANTO: PROGETTO DEGLI IMPIANTI ELETTRICI

TITOLO: SCHEMA UNIFILARE Q.E. B.T. CABINA INTERNA

SCHEMA: QE–GBT

RIF. CLIENTE: IMPIANTO RSU

DISEGNATORE

FIRMA

N° DIS. C0603711-123-QE-GBT
N° ARCH.

DATA

SCALA

FOGLIO 15

TOT. FOGLI 31

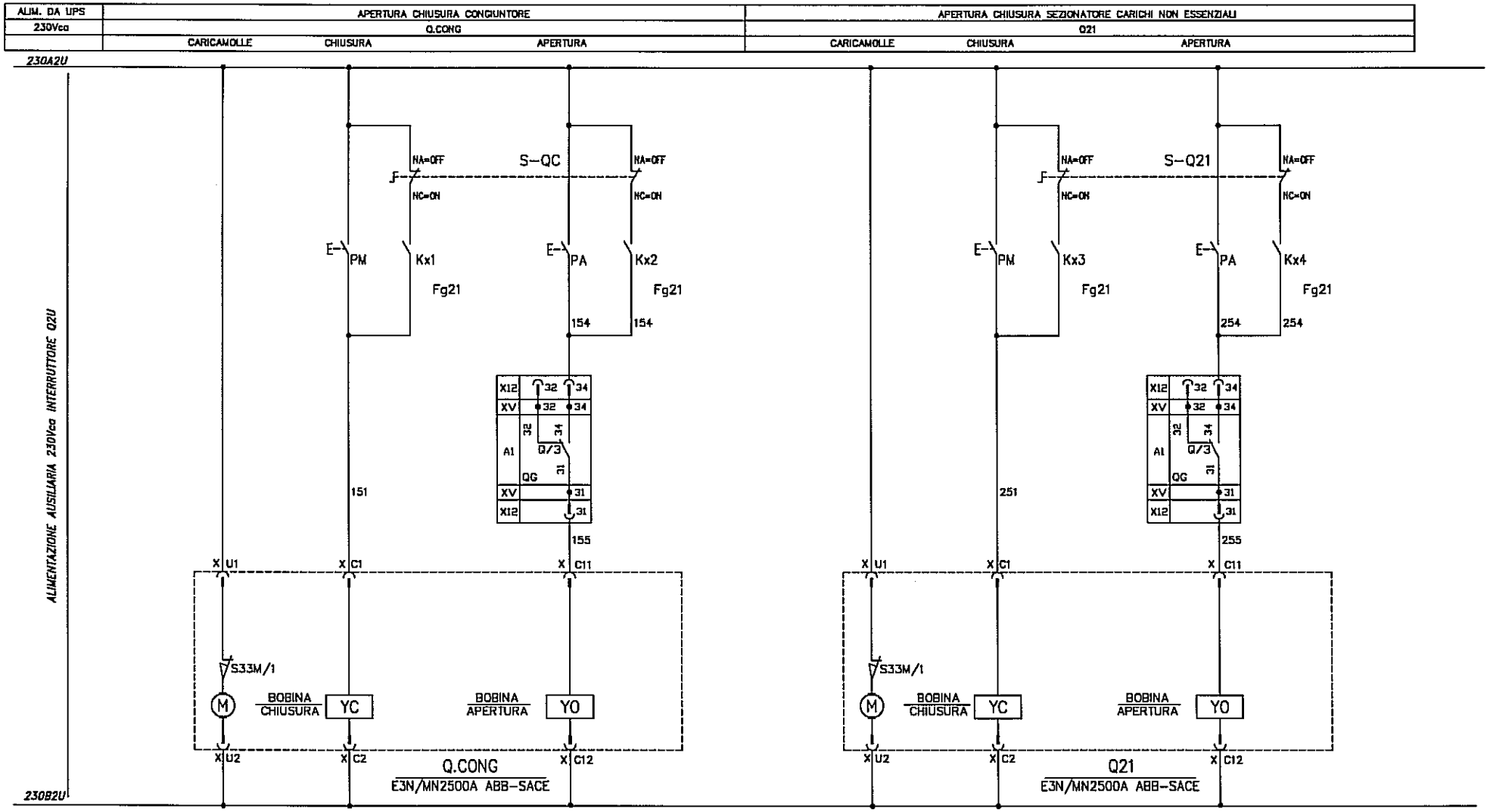

REV.	DATA	OGGETTO MODIFICA	FIRMA
05	06.07.2011	REVISIONE PER MODIFICHE	L.M./P.B./G.R.
04	14.06.2011	REVISIONE PER MODIFICHE	L.M./P.B./G.R.
03	08.06.2011	REVISIONE PER MODIFICHE RIHIESTE DAL CLIENTE	L.M./P.B./G.R.
02	30.05.2011	REVISIONE PER APPROVAZIONE	L.M./P.B./G.R.

IMPIANTO: PROGETTO DEGLI IMPIANTI ELETTRICI

TITOLO: SCHEMA UNIFILARE Q.E. B.T. CABINA INTERNA

SCHEMA: QE-GBT

RIF. CLIENTE: IMPIANTO RSU

DISEGNATORE

FIRMA

N° DIS. C0603711-123-QE-GBT
N° ARCH.

DATA

SCALA

FOGLIO 16

TOT. FOGLI 31

TIPICO INTERRUTTORE CON RELE' DIFFERENZIALE

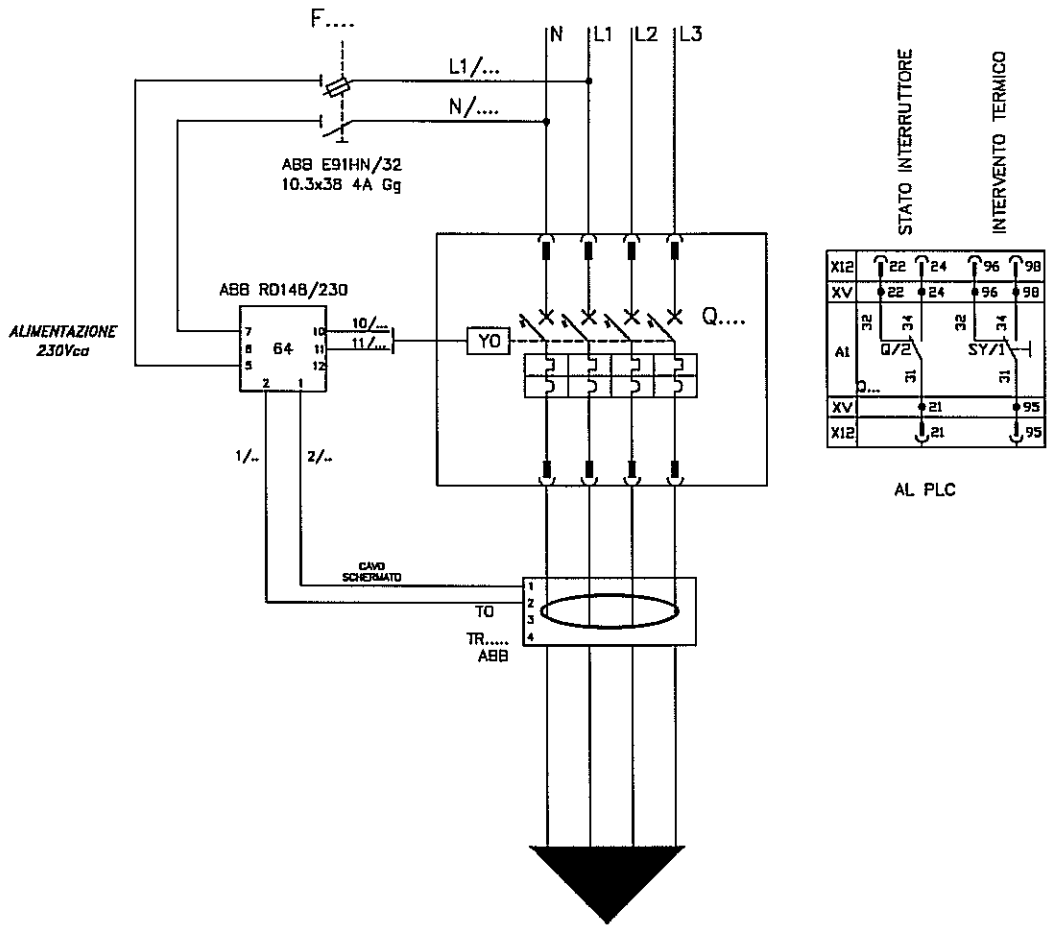

GLI SCHEMI FUNZIONALI RAPPRESENTATI NELLE SEGUENTI CONDIZIONI:
INTERRUTTORE IN POSIZIONE DI APERTO ED INSERITO,
CIRCUITI AUSILIARI SENZA TENSIONE AUSILIARIA APPLICATA.

REV.	DATA	OGGETTO MODIFICA	FIRMA
05	06.07.2011	REVISIONE PER MODIFICHE	L.M./P.B./G.R.
04	14.06.2011	REVISIONE PER MODIFICHE	L.M./P.B./G.R.
03	08.06.2011	REVISIONE PER MODIFICHE RIHIESTE DAL CLIENTE	L.M./P.B./G.R.
02	30.05.2011	REVISIONE PER APPROVAZIONE	L.M./P.B./G.R.

IMPIANTO: PROGETTO DEGLI IMPIANTI ELETTRICI

TITOLO: SCHEMA UNIFILARE Q.E. B.T. CABINA INTERNA

SCHEMA: QE-GBT

RIF. CLIENTE: IMPIANTO RSU

DISEGNATORE

FIRMA

N° DIS. C0603711-123-QE-GBT
N° ARCH.
DATA
SCALA

FOGLIO 17
TOT. FOGLI 31

ALLARME CUMULATIVO INTERVENTO TERMICO

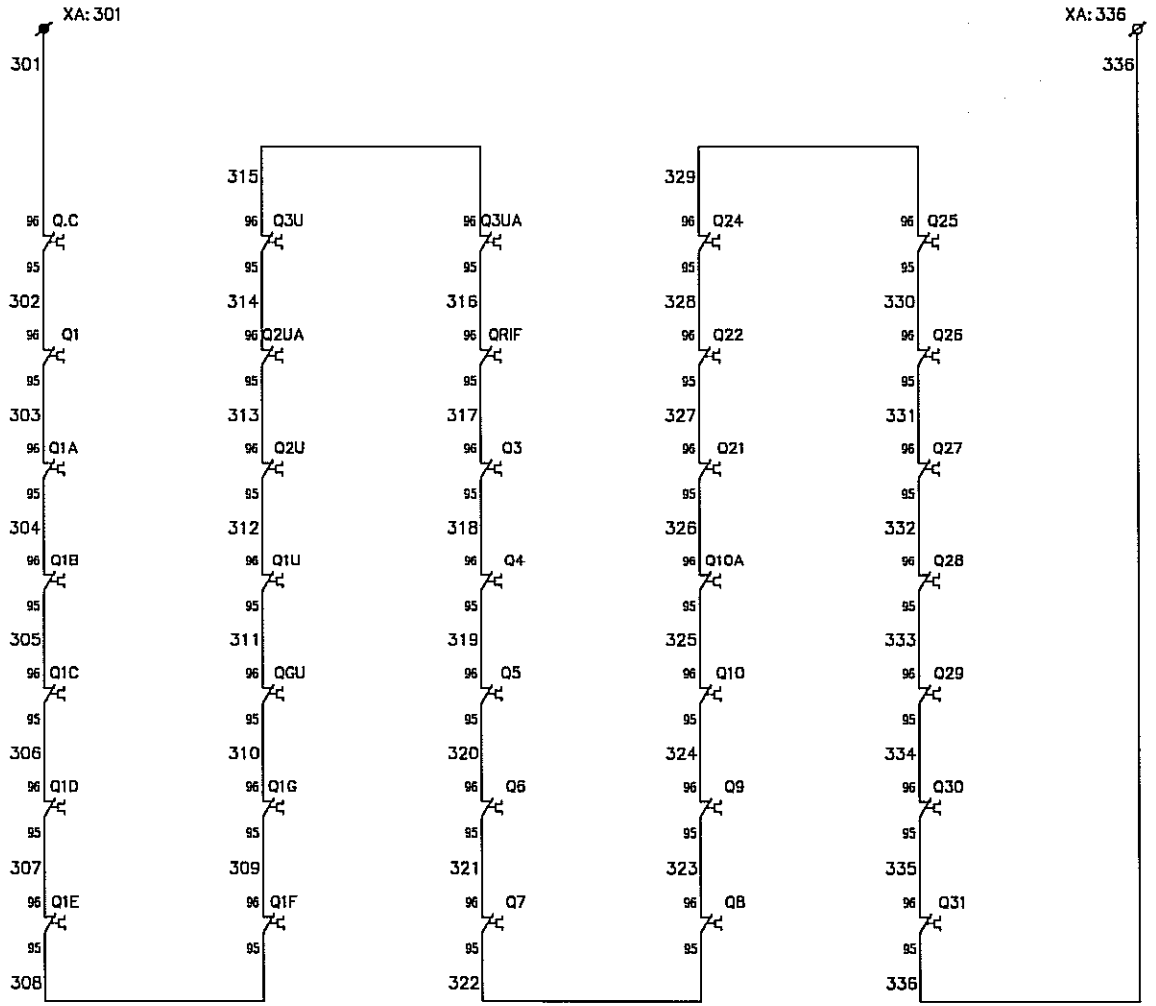

REV.	DATA	OGGETTO MODIFICA	FIRMA
05	06.07.2011	REVISIONE PER MODIFICHE	L.M./P.B./G.R.
04	14.06.2011	REVISIONE PER MODIFICHE	L.M./P.B./G.R.
03	08.06.2011	REVISIONE PER MODIFICHE RIHIESTE DAL CLIENTE	L.M./P.B./G.R.
02	30.05.2011	REVISIONE PER APPROVAZIONE	L.M./P.B./G.R.

IMPIANTO: PROGETTO DEGLI IMPIANTI ELETTRICI

TITOLO: SCHEMA UNIFILARE Q.E. B.T. CABINA INTERNA

SCHEMA: QE-GBT

RIF. CLIENTE: IMPIANTO RSU

DISEGNATORE

FIRMA

N° DIS. C0603711-123-QE-GBT

N° ARCH.

DATA

SCALA

FOGLIO 18

TOT. FOGLI 31

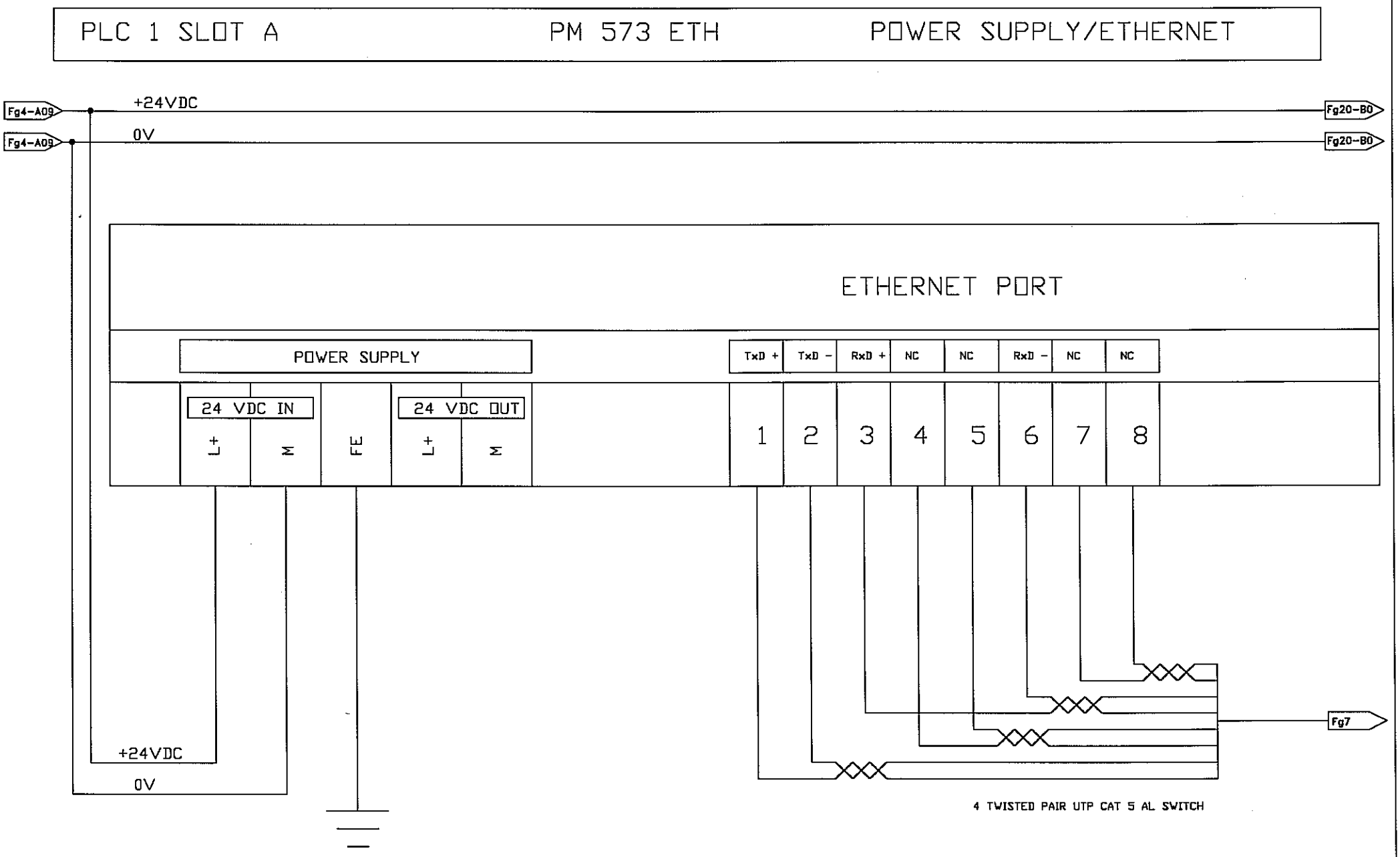

REV.	DATA	OGGETTO MODIFICA	FIRMA
05	08.07.2011	REVISIONE PER MODIFICHE	L.M./P.B./G.R.
04	14.06.2011	REVISIONE PER MODIFICHE	L.M./P.B./G.R.
03	08.06.2011	REVISIONE PER MODIFICHE RIHIESTE DAL CLIENTE	L.M./P.B./G.R.
02	30.05.2011	REVISIONE PER APPROVAZIONE	L.M./P.B./G.R.

IMPIANTO: PROGETTO DEGLI IMPIANTI ELETTRICI

TITOLO: SCHEMA UNIFILARE Q.E. B.T. CABINA INTERNA

SCHEMA: QE-GBT

RIF. CLIENTE: IMPIANTO RSU

DISEGNATORE

FIRMA

N° DIS. C0603711-123-QE-GBT
N° ARCH.

DATA

SCALA

FOGLIO 19

TOT. FOGLI 31

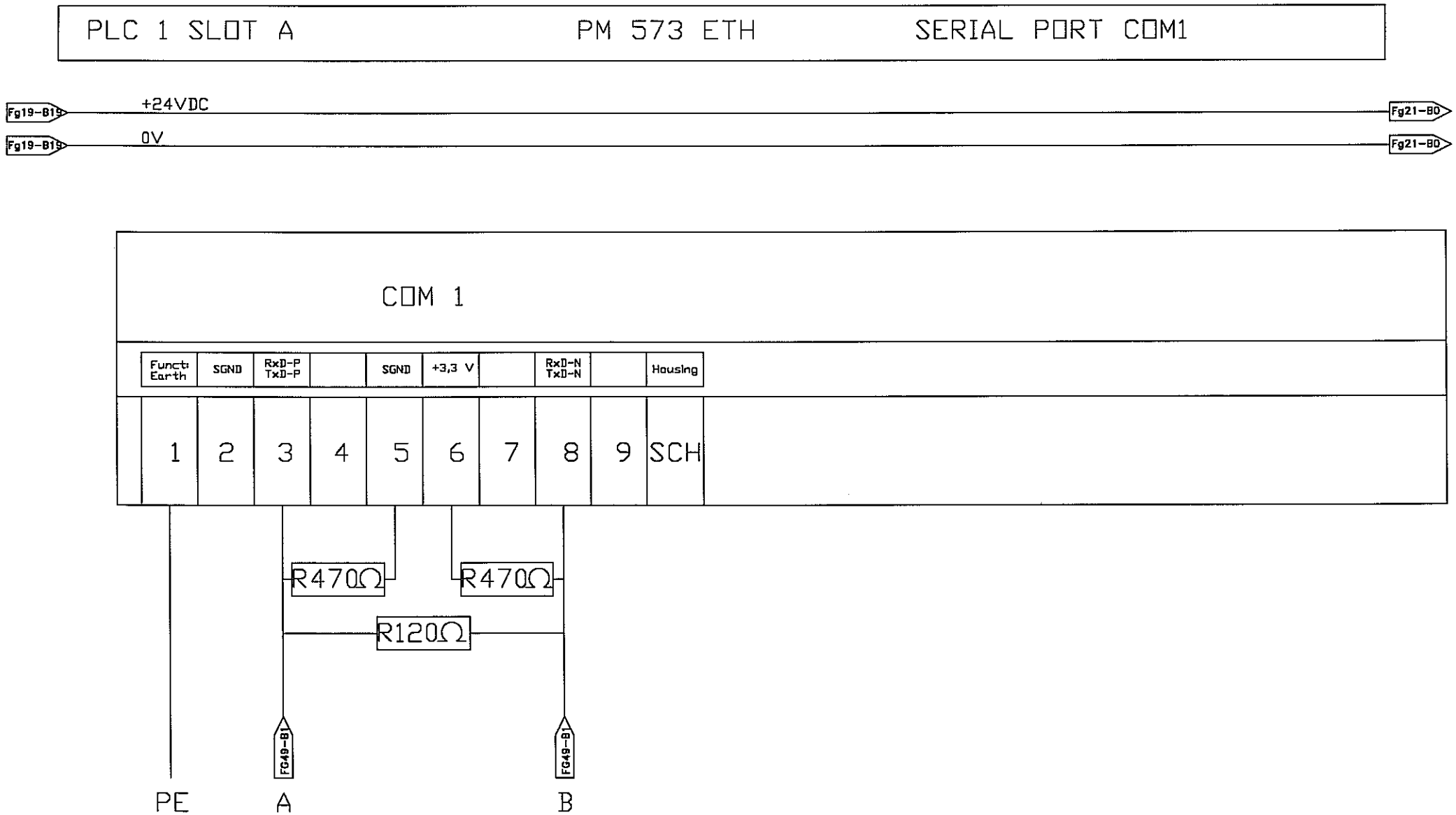

REV.	DATA	OGGETTO MODIFICA	FIRMA
05	08.07.2011	REVISIONE PER MODIFICHE	L.M./P.B./G.R.
04	14.06.2011	REVISIONE PER MODIFICHE	L.M./P.B./G.R.
03	08.06.2011	REVISIONE PER MODIFICHE RIHIESTE DAL CLIENTE	L.M./P.B./G.R.
02	30.05.2011	REVISIONE PER APPROVAZIONE	L.M./P.B./G.R.

IMPIANTO: PROGETTO DEGLI IMPIANTI ELETTRICI

TITOLO: SCHEMA UNIFILARE Q.E. B.T. CABINA INTERNA

SCHEMA: QE-GBT

RIF. CLIENTE: IMPIANTO RSU

DISEGNATORE

FIRMA

N° DIS. C0603711-123-QE-GBT
N° ARCH.
DATA
SCALA

FOGLIO 20
TOT. FOGLI 31

PLC 1 - SLOT A PM 554 T ETH ONBOARD I/O'S

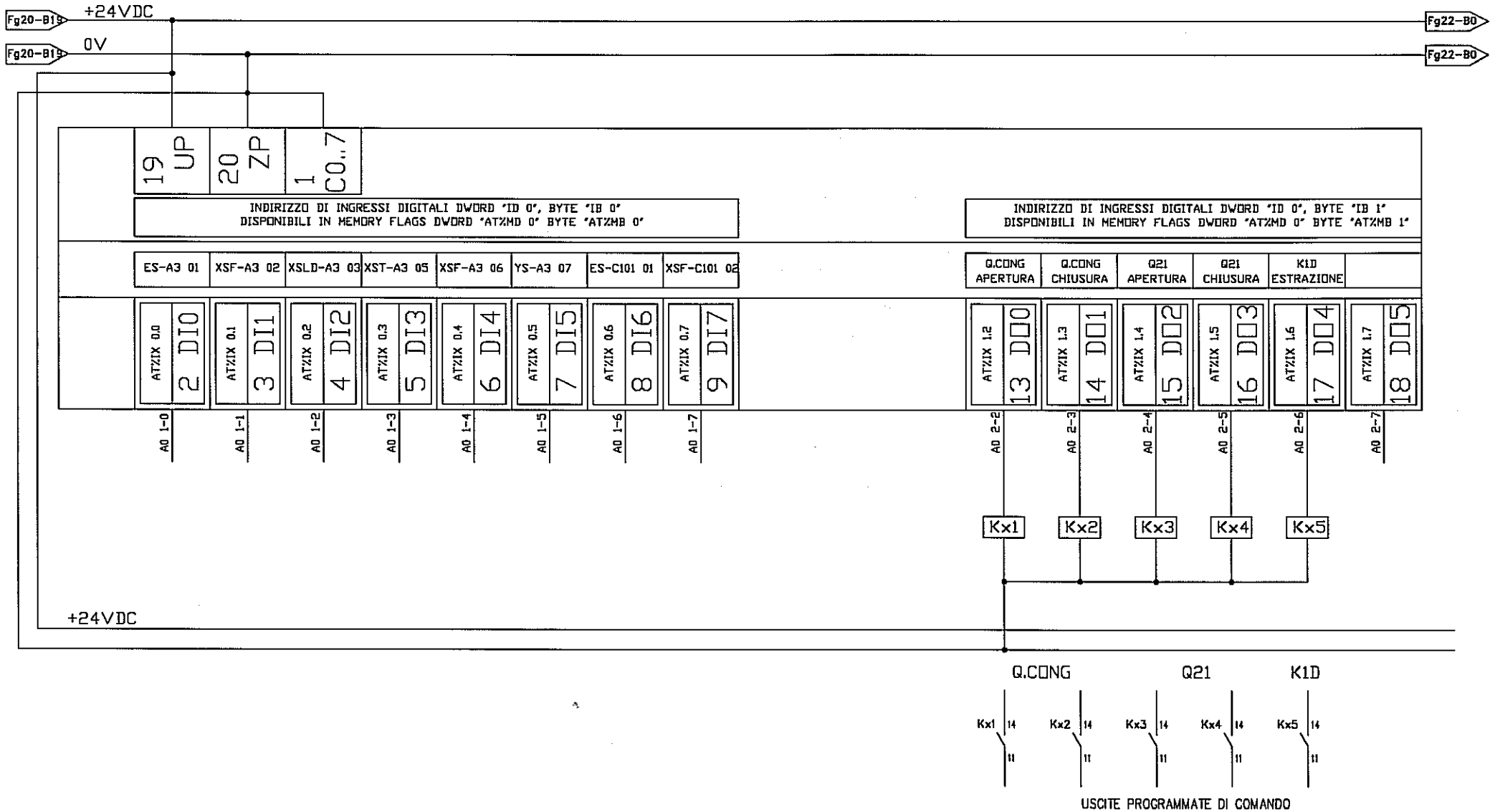

REV.	DATA	OGGETTO MODIFICA	FIRMA
05	06.07.2011	REVISIONE PER MODIFICHE	L.M./P.B./G.R.
04	14.06.2011	REVISIONE PER MODIFICHE	L.M./P.B./G.R.
03	08.06.2011	REVISIONE PER MODIFICHE RIHIESTE DAL CLIENTE	L.M./P.B./G.R.
02	30.05.2011	REVISIONE PER APPROVAZIONE	L.M./P.B./G.R.

IMPIANTO: PROGETTO DEGLI IMPIANTI ELETTRICI

TITOLO: SCHEMA UNIFILARE Q.E. B.T. CABINA INTERNA

SCHEMA: QE-GBT

RIF. CLIENTE: IMPIANTO RSU

DISEGNATORE

FIRMA

N° DIS. C0603711-123-QE-GBT

N° ARCH.

DATA

SCALA

FOGLIO 21

TOT. FOGLI 31

PLC 1 - SLOT A1 DIGITAL INPUT MODULE DI 524-32 DI BYTE 1 / BYTE 2

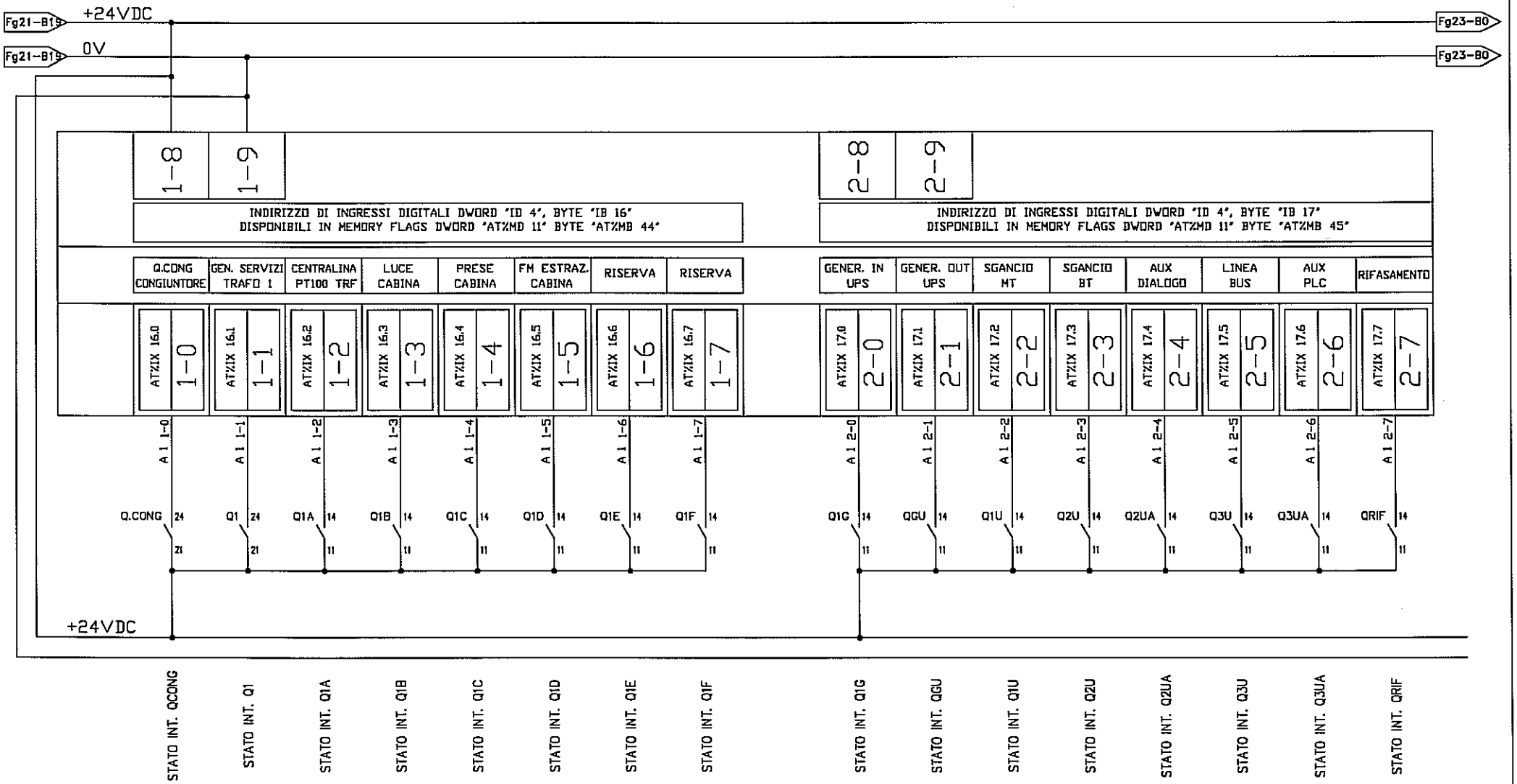

REV.	DATA	OGGETTO MODIFICA	FIRMA
05	06.07.2011	REVISIONE PER MODIFICHE	L.M./P.B./G.R.
04	14.06.2011	REVISIONE PER MODIFICHE	L.M./P.B./G.R.
03	08.06.2011	REVISIONE PER MODIFICHE RIHIESTE DAL CLIENTE	L.M./P.B./G.R.
02	30.05.2011	REVISIONE PER APPROVAZIONE	L.M./P.B./G.R.

IMPIANTO: PROGETTO DEGLI IMPIANTI ELETTRICI

TITOLO: SCHEMA UNIFILARE Q.E. B.T. CABINA INTERNA

SCHEMA: QE-GBT

RIF. CLIENTE: IMPIANTO RSU

DISEGNATORE

FIRMA

N° DIS. C0603711-123-QE-GBT
N° ARCH.

DATA

SCALA

FOGLIO 22

TOT. FOGLI 31

PLC 1 - SLOT A1 DIGITAL INPUT MODULE DI 524-32 DI BYTE 3 / BYTE 4

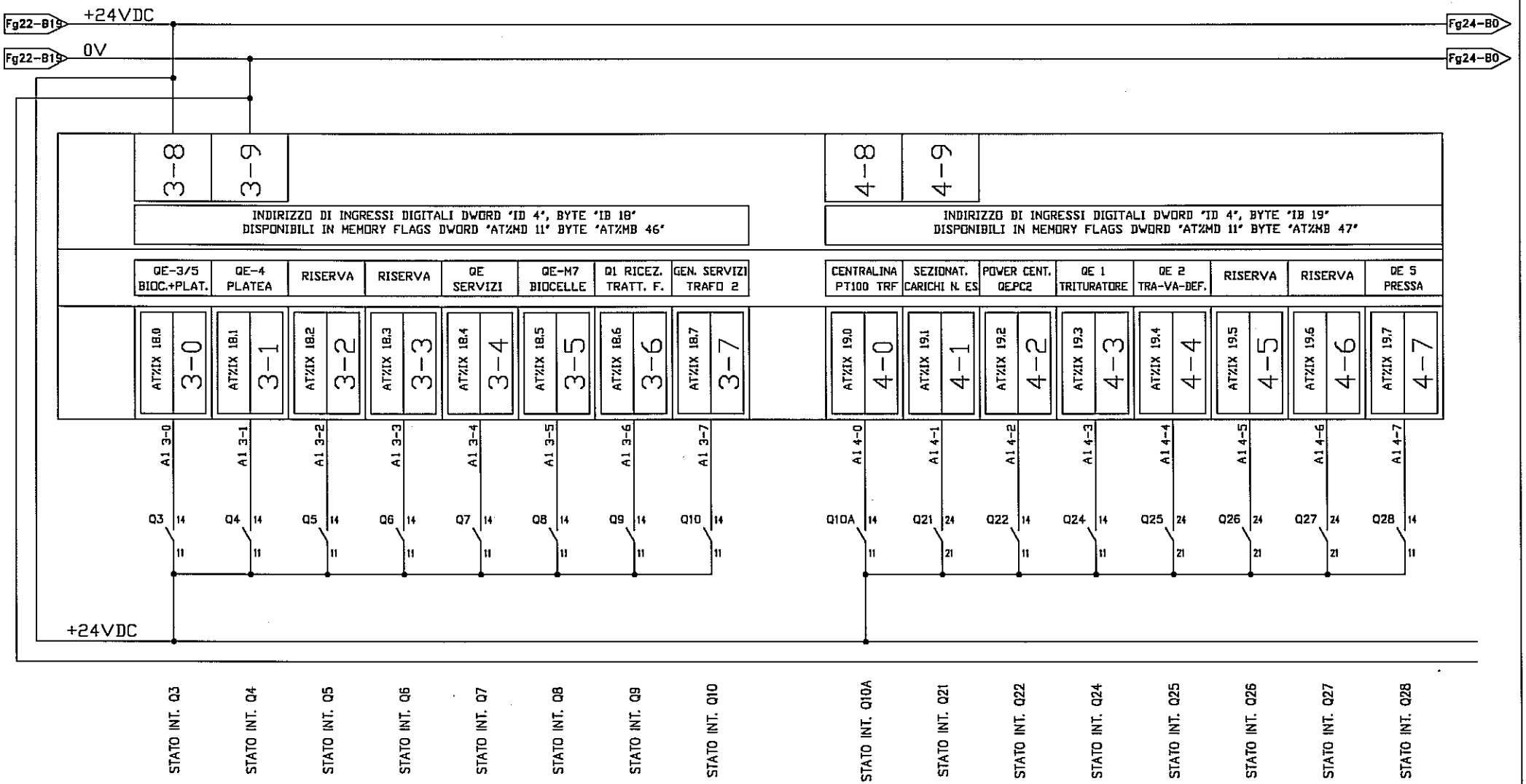

REV.	DATA	OGGETTO MODIFICA	FIRMA
05	08.07.2011	REVISIONE PER MODIFICHE	L.M./P.B./G.R.
04	14.06.2011	REVISIONE PER MODIFICHE	L.M./P.B./G.R.
03	08.06.2011	REVISIONE PER MODIFICHE RIHIESTE DAL CLIENTE	L.M./P.B./G.R.
02	30.05.2011	REVISIONE PER APPROVAZIONE	L.M./P.B./G.R.

IMPIANTO: PROGETTO DEGLI IMPIANTI ELETTRICI

TITOLO: SCHEMA UNIFILARE Q.E. B.T. CABINA INTERNA

SCHEMA: QE-GBT

RIF. CLIENTE: IMPIANTO RSU

DISEGNATORE

FIRMA

N° DIS. C0603711-123-QE-GBT

N° ARCH.

DATA

SCALA

FOGLIO 23

TOT. FOGLI 31

PLC 1 - SLOT A2 DIGITAL INPUT MODULE DI 524-32 DI BYTE 1 / BYTE 2

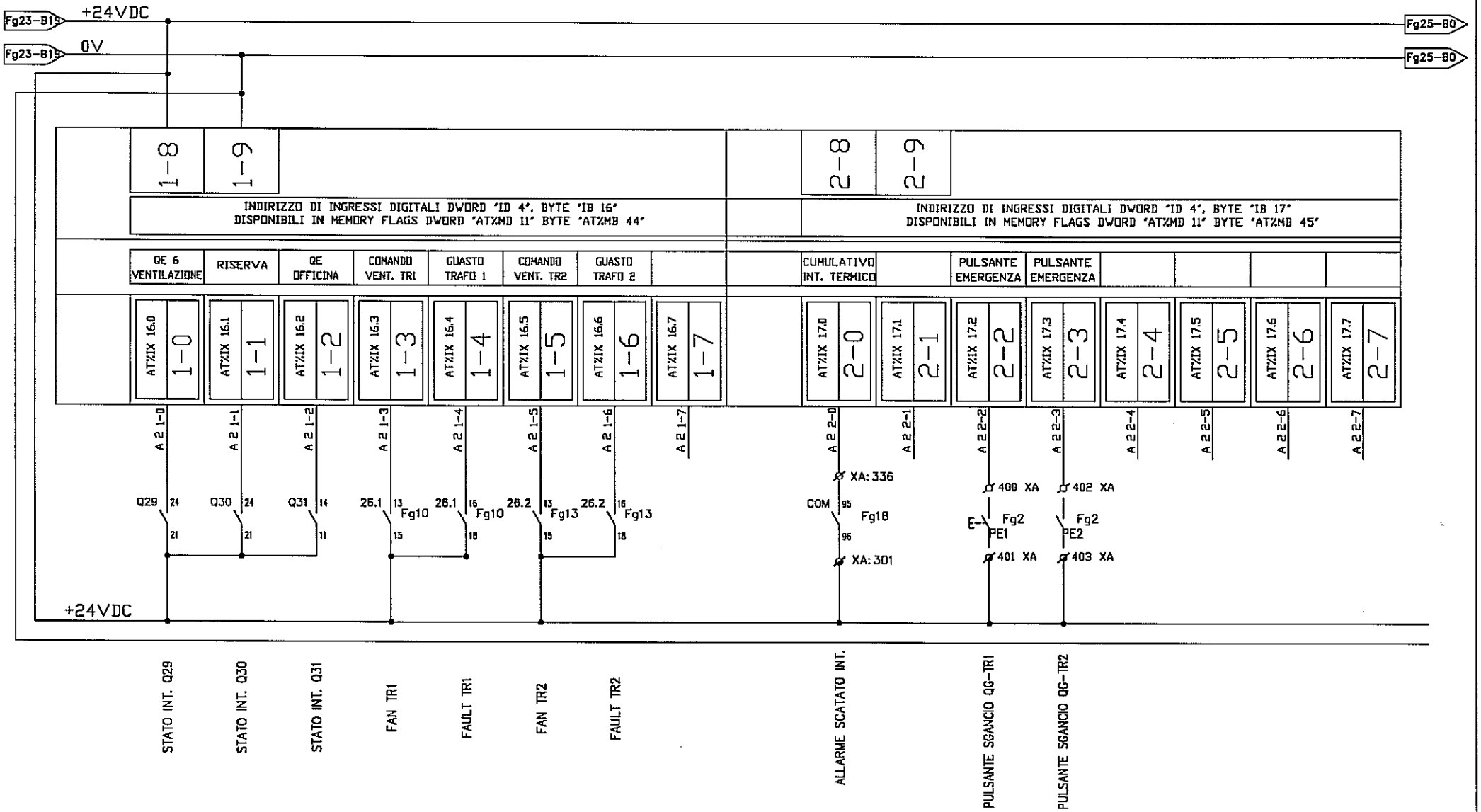

REV.	DATA	OGGETTO MODIFICA	FIRMA
05	06.07.2011	REVISIONE PER MODIFICHE	L.M./P.B./G.R.
04	14.06.2011	REVISIONE PER MODIFICHE	L.M./P.B./G.R.
03	08.06.2011	REVISIONE PER MODIFICHE RIHIESTE DAL CLIENTE	L.M./P.B./G.R.
02	30.05.2011	REVISIONE PER APPROVAZIONE	L.M./P.B./G.R.

IMPIANTO: PROGETTO DEGLI IMPIANTI ELETTRICI

TITOLO: SCHEMA UNIFILARE Q.E. B.T. CABINA INTERNA

SCHEMA: QE-GBT

RIF. CLIENTE: IMPIANTO RSU

DISEGNATORE

FIRMA

N° DIS. C0603711-123-QE-GBT
N° ARCH.

DATA

SCALA

FOGLIO 24

TOT. FOGLI 31

PLC 1 - SLOT A2 DIGITAL INPUT MODULE DI 524-32 DI BYTE 3 / BYTE 4

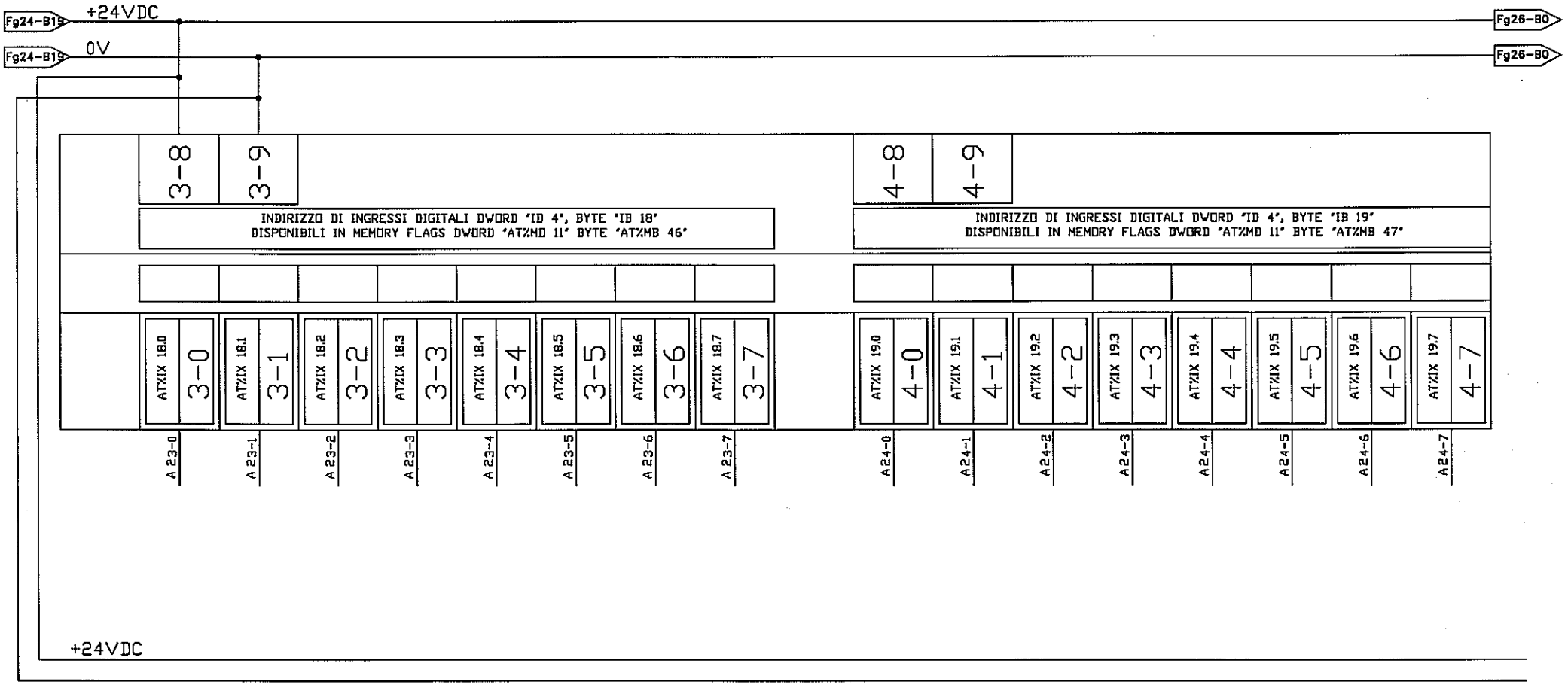

REV.	DATA	OGGETTO MODIFICA	FIRMA
05	06.07.2011	REVISIONE PER MODIFICHE	L.M./P.B./G.R.
04	14.06.2011	REVISIONE PER MODIFICHE	L.M./P.B./G.R.
03	08.06.2011	REVISIONE PER MODIFICHE RIHESTE DAL CLIENTE	L.M./P.B./G.R.
02	30.05.2011	REVISIONE PER APPROVAZIONE	L.M./P.B./G.R.

IMPIANTO: PROGETTO DEGLI IMPIANTI ELETTRICI

TITOLO: SCHEMA UNIFILARE Q.E. B.T. CABINA INTERNA

SCHEMA: QE-GBT

RIF. CLIENTE: IMPIANTO RSU

DISEGNATORE

FIRMA

N° DIS. C0603711-123-QE-GBT
N° ARCH.

DATA

SCALA

FOGLIO 25

TOT. FOGLI 31

PLC 1 - SLOT A3 ANALOGY IN MODULE AI 523-16 DI + 16 BYTE 1 / BYTE 2

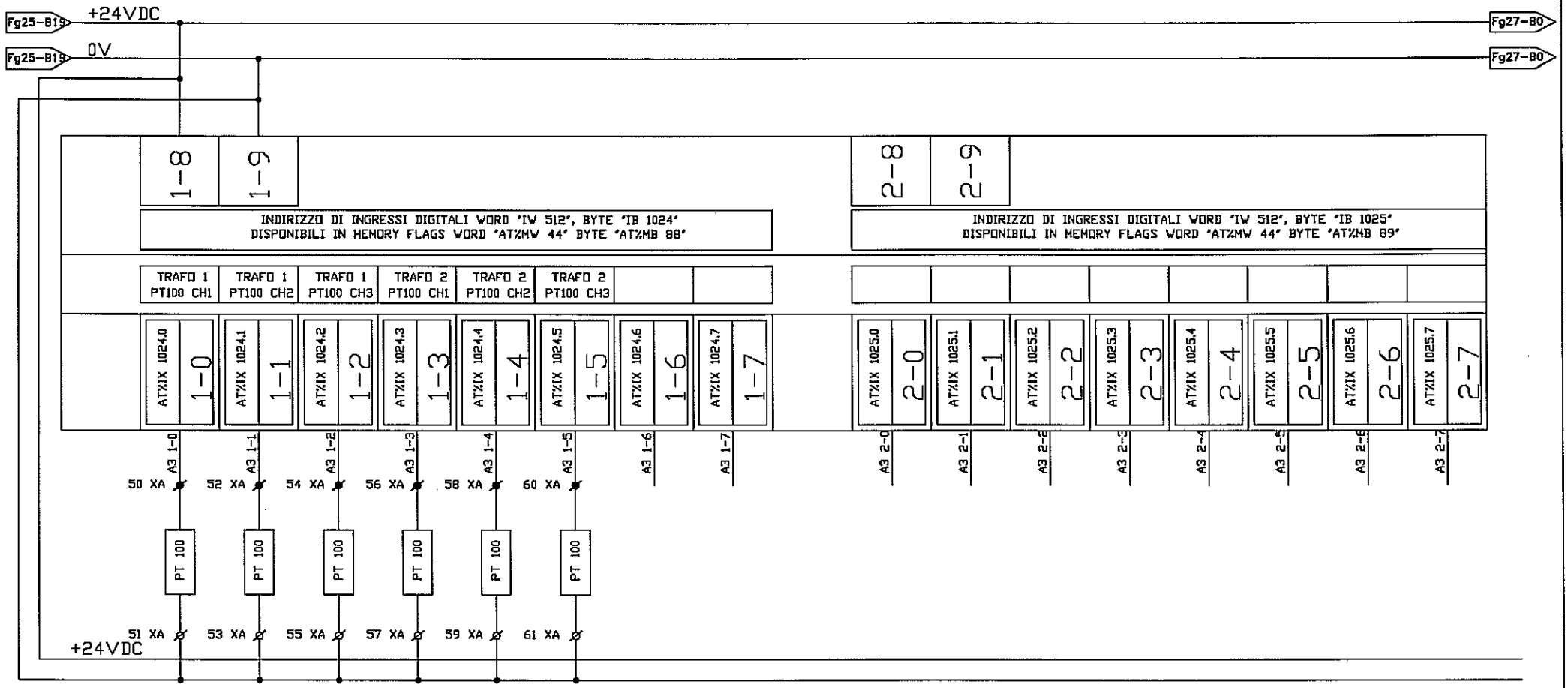

INGRESSI SONDE DI TEMPERATURA

REV.	DATA	OGGETTO MODIFICA	FIRMA
05	06.07.2011	REVISIONE PER MODIFICHE	L.M./P.B./G.R.
04	14.06.2011	REVISIONE PER MODIFICHE	L.M./P.B./G.R.
03	08.06.2011	REVISIONE PER MODIFICHE RIHIESTE DAL CLIENTE	L.M./P.B./G.R.
02	30.05.2011	REVISIONE PER APPROVAZIONE	L.M./P.B./G.R.

IMPIANTO: PROGETTO DEGLI IMPIANTI ELETTRICI

TITOLO: SCHEMA UNIFILARE Q.E. B.T. CABINA INTERNA

SCHEMA: QE-GBT

RIF. CLIENTE: IMPIANTO RSU

DISEGNATORE

FIRMA

N° DIS. C0603711-123-QE-GBT

N° ARCH.

DATA

SCALA

FOGLIO 26

TOT. FOGLI 31

PLC 1 - SLOT A3 ANALOGY IN MODULE AI 523-16 DI + 16 BYTE 3 / BYTE 4

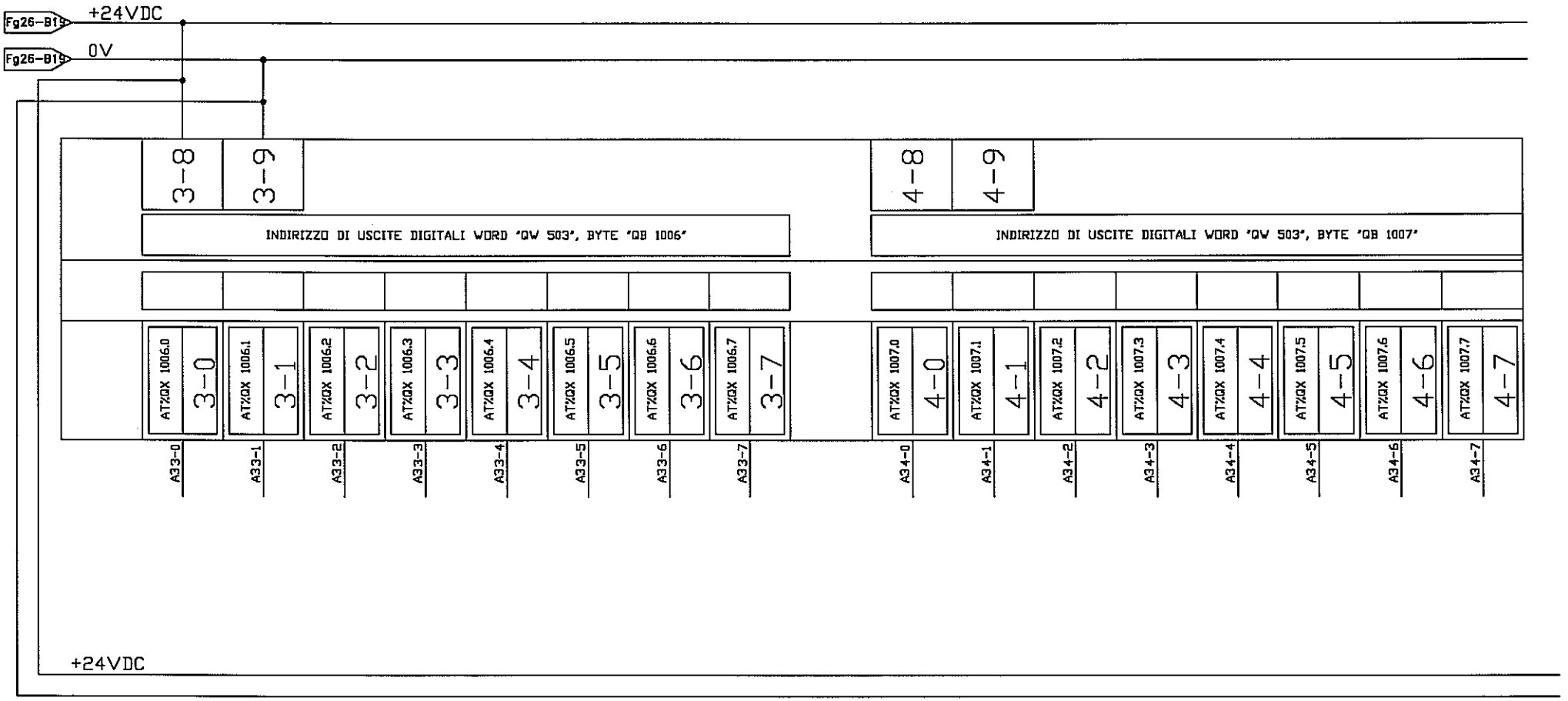

REV.	DATA	OGGETTO MODIFICA	FIRMA
05	08.07.2011	REVISIONE PER MODIFICHE	L.M./P.B./G.R.
04	14.06.2011	REVISIONE PER MODIFICHE	L.M./P.B./G.R.
03	08.06.2011	REVISIONE PER MODIFICHE RIHIESTE DAL CLIENTE	L.M./P.B./G.R.
02	30.05.2011	REVISIONE PER APPROVAZIONE	L.M./P.B./G.R.

IMPIANTO: PROGETTO DEGLI IMPIANTI ELETTRICI

TITOLO: SCHEMA UNIFILARE Q.E. B.T. CABINA INTERNA

SCHEMA: QE-GBT

RIF. CLIENTE: IMPIANTO RSU

DISEGNATORE

FIRMA

N° DIS. C0603711-123-QE-GBT

N° ARCH.

DATA

SCALA

FOGLIO 27

TOT. FOGLI 31

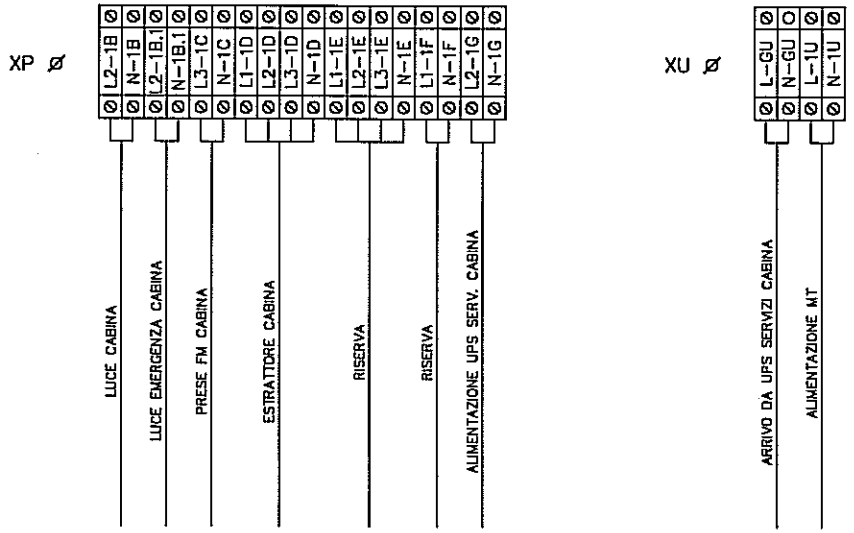

REV.	DATA	OGGETTO MODIFICA	FIRMA
05	06.07.2011	REVISIONE PER MODIFICHE	L.M./P.B./G.R.
04	14.06.2011	REVISIONE PER MODIFICHE	L.M./P.B./G.R.
03	06.06.2011	REVISIONE PER MODIFICHE RIHIESTE DAL CLIENTE	L.M./P.B./G.R.
02	30.05.2011	REVISIONE PER APPROVAZIONE	L.M./P.B./G.R.

IMPIANTO: PROGETTO DEGLI IMPIANTI ELETTRICI

TITOLO: SCHEMA UNIFILARE Q.E. B.T. CABINA INTERNA

SCHEMA: QE-GBT

RIF. CLIENTE: IMPIANTO RSU

DISEGNATORE

FIRMA

N° DIS. C0603711-123-QE-GBT
N° ARCH.

DATA

SCALA

FOGLIO 28

TOT. FOGLI 31

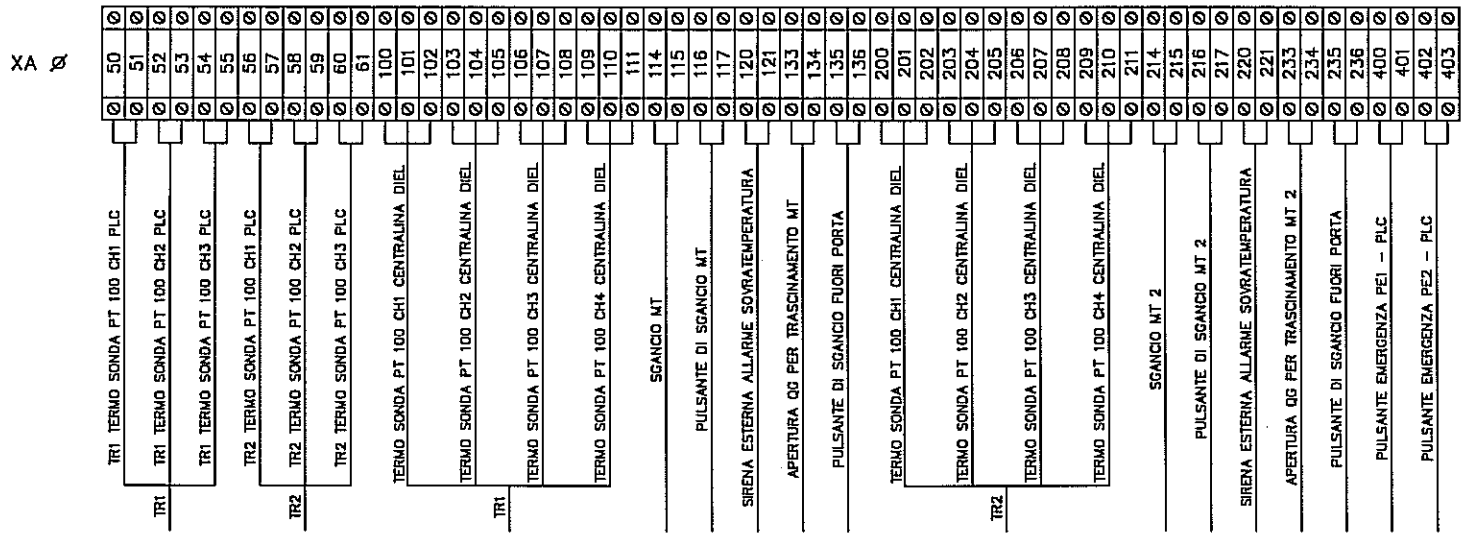

REV.	DATA	OGGETTO MODIFICA	FIRMA
05	08.07.2011	REVISIONE PER MODIFICHE	L.M./P.B./G.R.
04	14.06.2011	REVISIONE PER MODIFICHE	L.M./P.B./G.R.
03	06.06.2011	REVISIONE PER MODIFICHE RIHIESTE DAL CLIENTE	L.M./P.B./G.R.
02	30.05.2011	REVISIONE PER APPROVAZIONE	L.M./P.B./G.R.

IMPIANTO: PROGETTO DEGLI IMPIANTI ELETTRICI

TITOLO: SCHEMA UNIFILARE Q.E. B.T. CABINA INTERNA

SCHEMA: QE–GBT

RIF. CLIENTE: IMPIANTO RSU

DISEGNATORE

FIRMA

N° DIS. C0603711–123–QE–GBT

N° ARCH.

DATA

SCALA

FOGLIO 29

TOT. FOGLI 31

CABLAGGIO QUADRI ELETTRICI:
IL CABLAGGIO ALL'INTERNO DEI QUADRI, SARA' ESEGUITO TRAMITE APPOSITI DISTRIBUTORI COMBINATI, SIGLATURE DEI CAVI DI COLLEGAMENTO DERIVATI DAI SINGOLI DISPOSITIVI, MORSETTIERA GENERALE, SISTEMA DI CANALETTA IN PVC CON FERITOIE PER ALLOGGIO CAVI, TESTARE I CAVI DI CABLAGGIO TRAMITE APPOSITI CAPICORDA.

DATI DI TARGA	
TIPO	ABB TIPO Artu K DIM. 2231x6184x1037
N° SERIE	QE.GBT
Inq	2500 A
TENSIONE	400 V
CORRENTE	ALTERNATA
FREQUENZA	50 Hz

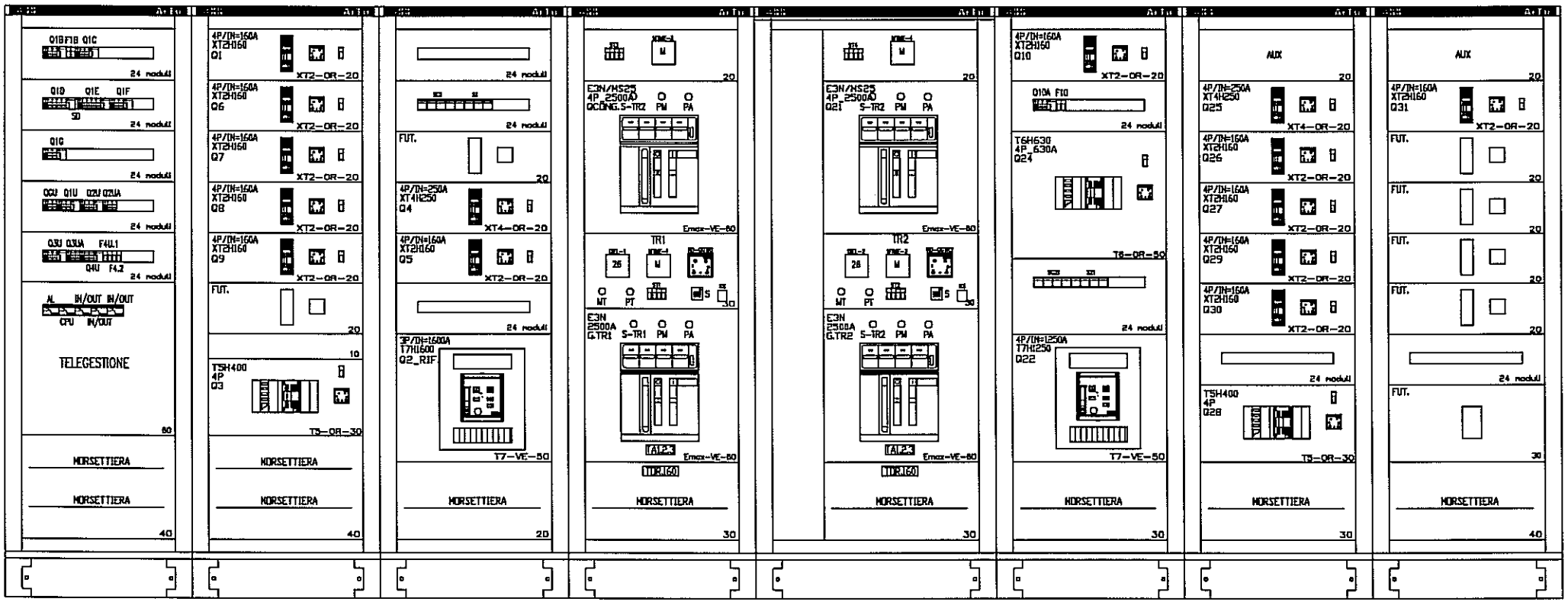

GRADO DI PROTEZIONE	IP55 ■	TARGHETTE INT.	ADESIVE ■	INGRESSO CAVI	ALTO □	BLINDOSBARRA	ALTO □
CHIUSURA DI FONDO	LAMIERA PIANA ■		PANTOGRAFATE □		BASSO ■		BASSO □
	VASCHETTA IN GOMMA □	TARGHETTE EST.	NS. TIPO ■	USCITA CAVI	ALTO □	MASSA	Kg. ____
FERRI DI BASE	□		PANTOGRAFATE □		BASSO ■	ACCESS.	POST. E LATERALE
SEGREGAZIONE	FORMA 1 □ FORMA 2 □ FORMA 3 ■ FORMA 4 □	NOTE :					

VERNICIATURA	
INTERNA	RAL 7035
ESTERNA	RAL 7035

REV.	DATA	OGGETTO MODIFICA	FIRMA
05	08.07.2011	REVISIONE PER MODIFICHE	L.M./P.B./G.R.
04	14.06.2011	REVISIONE PER MODIFICHE	L.M./P.B./G.R.
03	08.06.2011	REVISIONE PER MODIFICHE RIHIESTE DAL CLIENTE	L.M./P.B./G.R.
02	30.05.2011	REVISIONE PER APPROVAZIONE	L.M./P.B./G.R.

IMPIANTO: PROGETTO DEGLI IMPIANTI ELETTRICI

TITOLO: SCHEMA UNIFILARE Q.E. B.T. CABINA INTERNA

SCHEMA: QE-GBT

RIF. CLIENTE: IMPIANTO RSU

DISEGNATORE

FIRMA

N° DIS. C0603711-123-QE-GBT

N° ARCH.

DATA

SCALA

FOGLIO 30

TOT. FOGLI 31

CABLAGGIO QUADRI ELETTRICI:
IL CABLAGGIO ALL'INTERNO DEI QUADRI, SARA' ESEGUITO TRAMITE APPOSITI DISTRIBUTORI COMBINATI, SIGLATURE DEI CAVI DI COLLEGAMENTO DERIVATI DAI SINGOLI DISPOSITIVI, MORSETTIERA GENERALE, SISTEMA DI CANALETTA IN PVC CON FERITOIE PER ALLOGGIO CAVI, TESTARE I CAVI DI CABLAGGIO TRAMITE APPOSITI CAPICORDA.

DATI DI TARGA	
TIPO	ABB TIPO Artu K DIM. 2231x6184x1037
N° SERIE	QE.GBT
Inq	2500 A
TENSIONE	400 V
CORRENTE	ALTERNATA
FREQUENZA	50 Hz

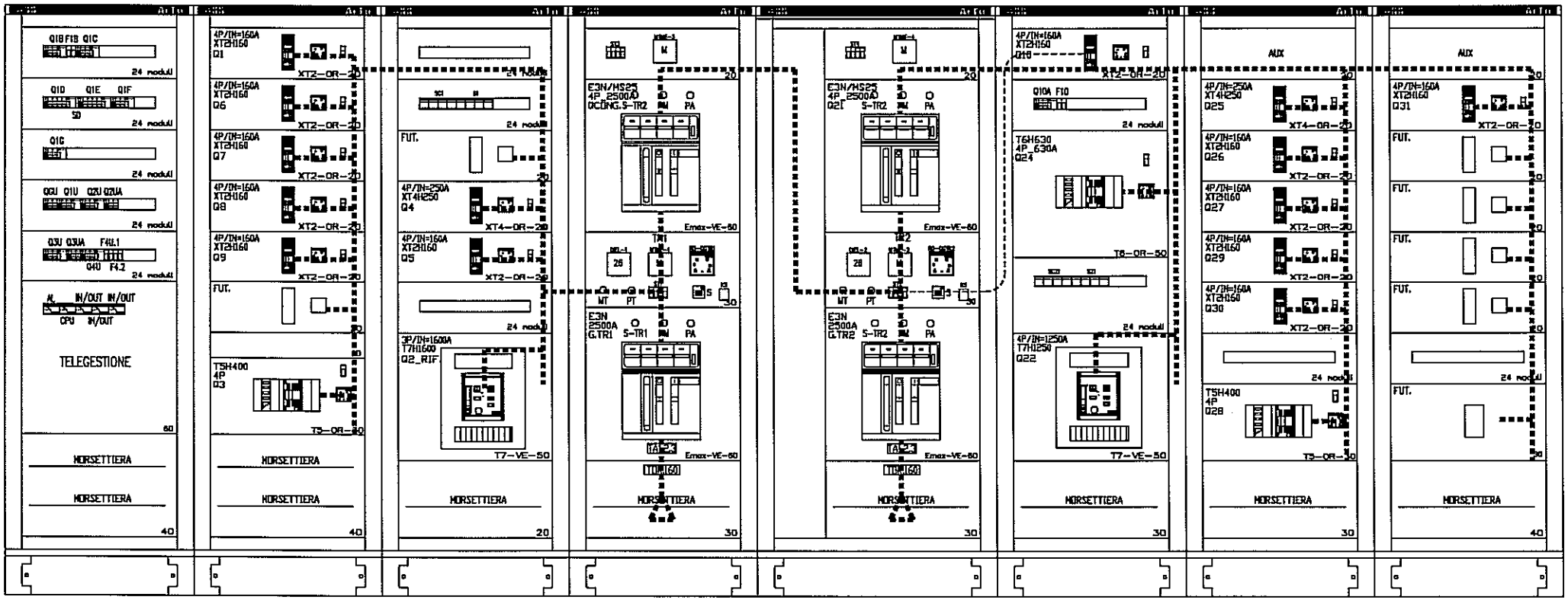

GRADO DI PROTEZIONE	IP55 ■	TARGHETTE INT.	ADESIVE ■	INGRESSO CAVI	ALTO □	BLINDOSBARRA	ALTO □	VERNICIATURA	
CHIUSURA DI FONDO	LAMIERA PIANA ■		PANTOGRAFATE □		BASSO ■		BASSO □	INTERNA	RAL 7035
	VASCHETTA IN GOMMA □	TARGHETTE EST.	NS. TIPO ■	USCITA CAVI	ALTO □	MASSA	Kg. ____	ESTERNA	RAL 7035
FERRI DI BASE	□		PANTOGRAFATE □		BASSO ■	ACCESS.	POST. E LATERALE		

SEGREGAZIONE FORMA 1 □ FORMA 2 □ FORMA 3 ■ FORMA 4 □ NOTE :

REV.	DATA	OGGETTO MODIFICA	FIRMA
05	06.07.2011	REVISIONE PER MODIFICHE	L.M./P.B./G.R.
04	14.06.2011	REVISIONE PER MODIFICHE	L.M./P.B./G.R.
03	08.06.2011	REVISIONE PER MODIFICHE RIHIESTE DAL CLIENTE	L.M./P.B./G.R.
02	30.05.2011	REVISIONE PER APPROVAZIONE	L.M./P.B./G.R.

IMPIANTO: PROGETTO DEGLI IMPIANTI ELETTRICI

TITOLO: SCHEMA UNIFILARE Q.E. B.T. CABINA INTERNA

SCHEMA: QE-GBT

RIF. CLIENTE: IMPIANTO RSU

DISEGNATORE

FIRMA

N° DIS. C0603711-123-QE-GBT
N° ARCH.
DATA
SCALA

FOGLIO 31
TOT. FOGLI 31