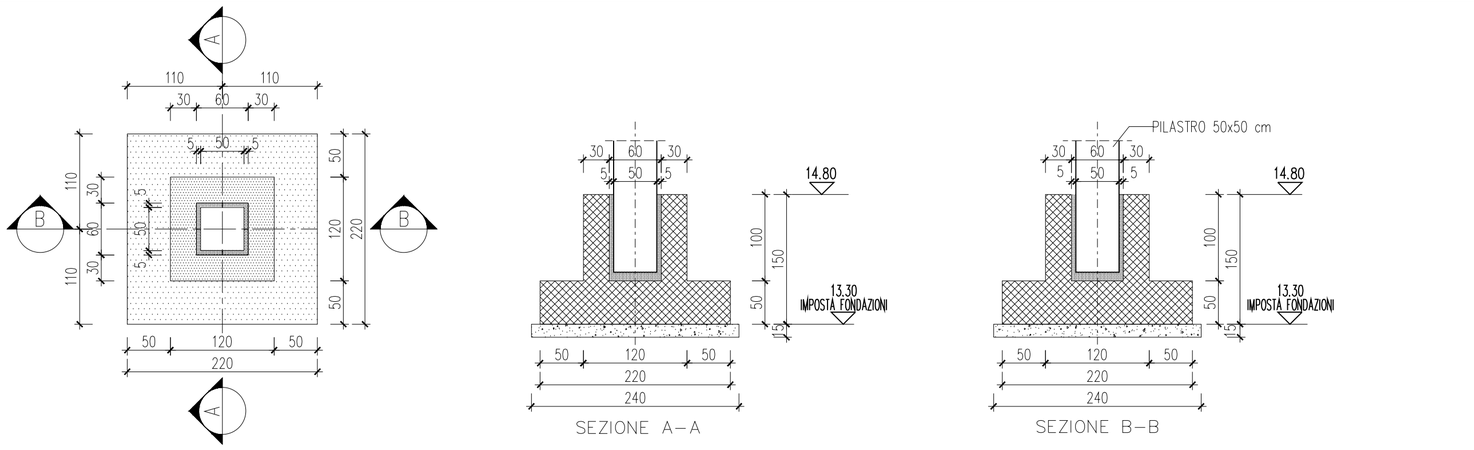

1 PLINTO – CARPENTERIA – SCALA 1:50

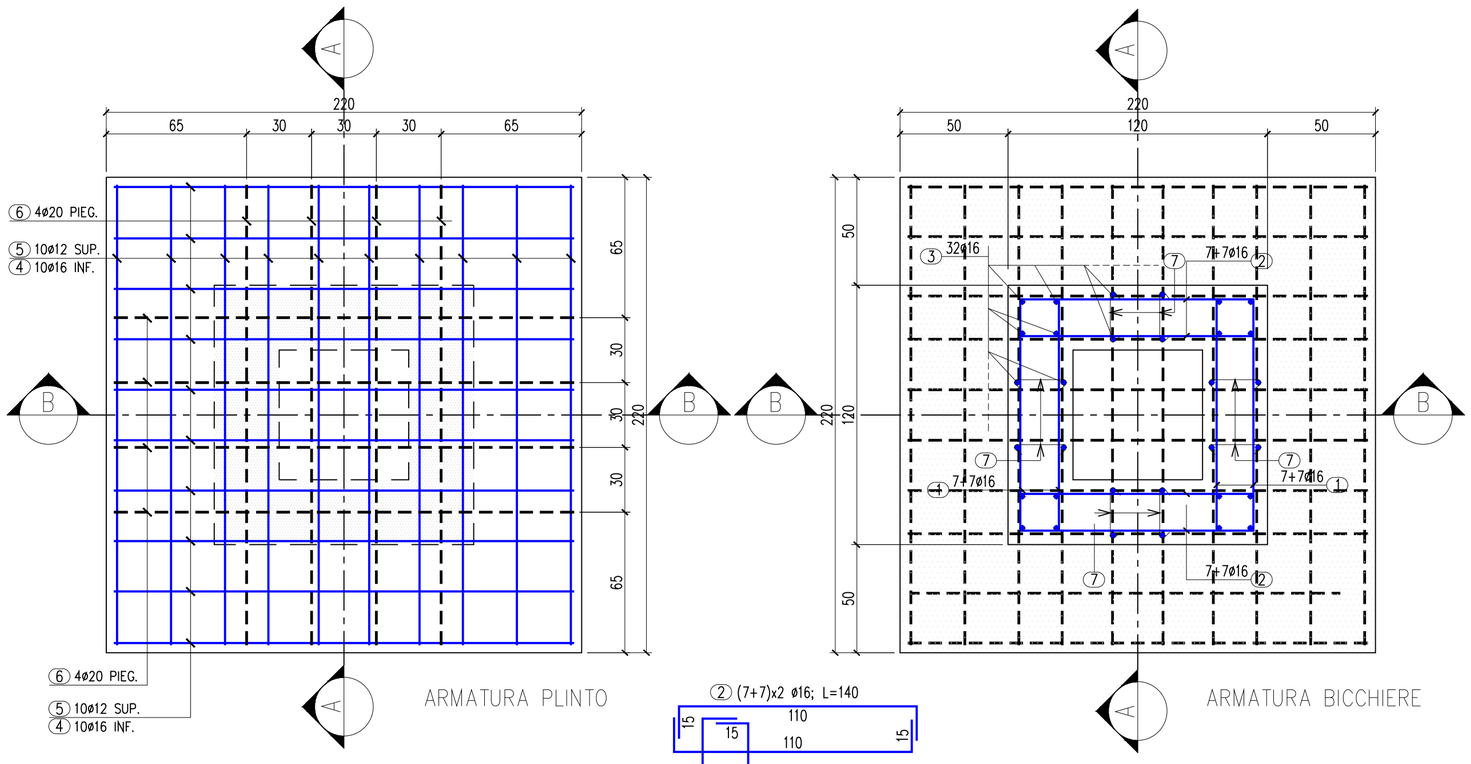

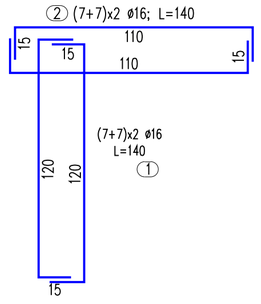

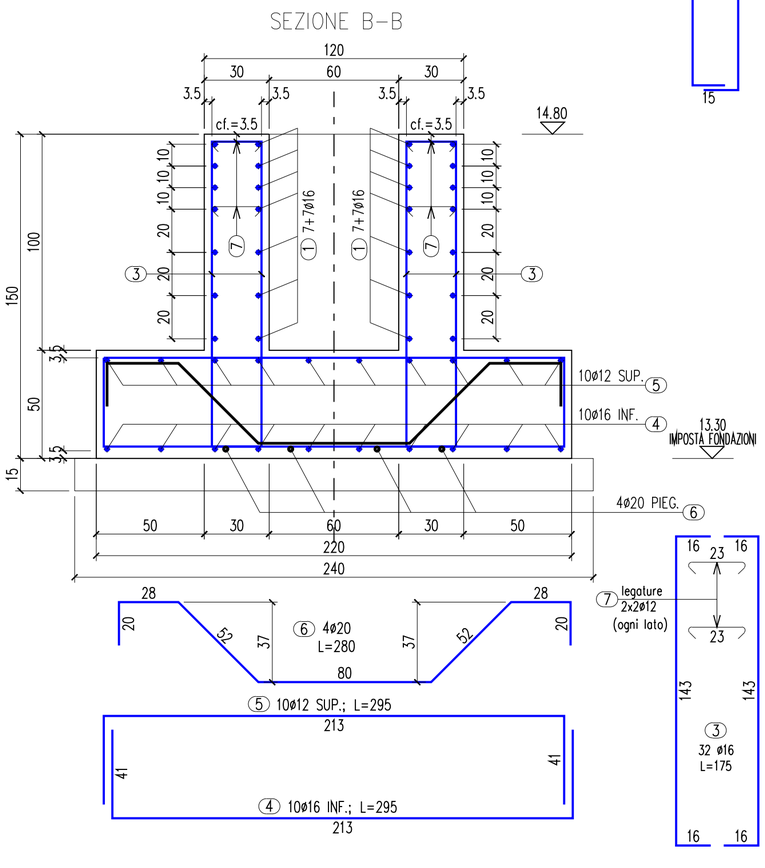

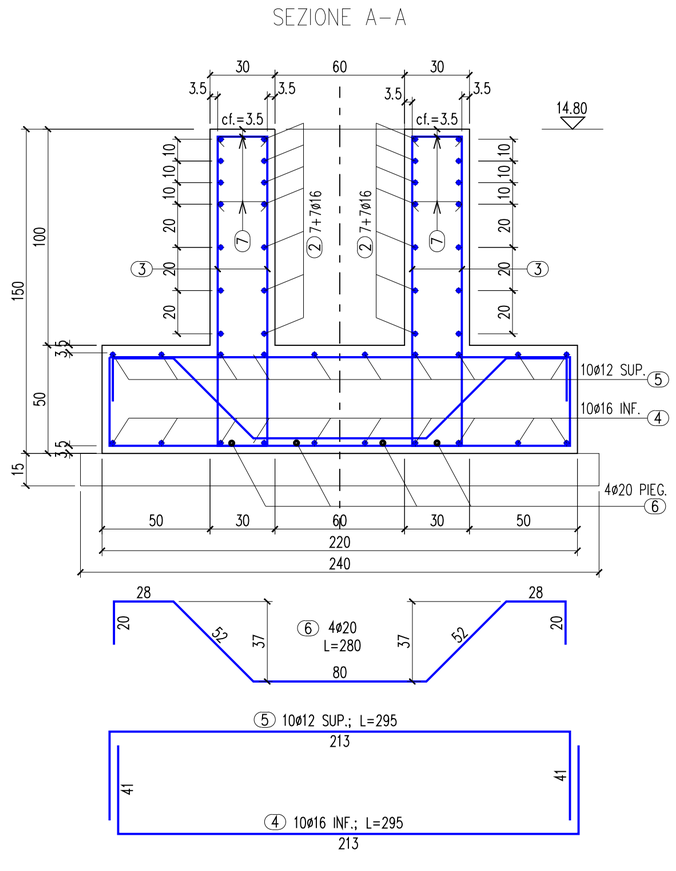

2 PLINTO – ARMATURE – SCALA 1:20

CARATTERISTICHE DEI MATERIALI			
	FONDAZIONI	PILASTRI	ELEVAZIONI
Classe di esposizione	XC 2	XC 4	XC 3
Classe di resistenza	C 25/30	C 32/40	C 28/35
Rapporto max acqua-cemento	0.60	0.50	0.55
Contenuto min. cemento (kg/mc)	300	340	320
ø max inerti (mm)	20	20	20
Classe di consistenza	S4	S4	S4
Copriferro minimo (mm)	30	30	30
ACCIAIO PER BARRE D'ARMATURA : B 450 C			

CONSORZIO INDUSTRIALE PROVINCIALE ORISTANESE

REGIONE AUTONOMA DELLE SARDEGNA
Assessorato della Difesa dell'Ambiente

IMPIANTO DI TRATTAMENTO RIFIUTI SOLIDI URBANI E VALORIZZAZIONE RACCOLTE DIFFERENZIATE A SERVIZIO DELL'AMBITO TERRITORIALE OTTIMALE DELLA PROVINCIA DI ORISTANO

REALIZZAZIONE DI UN IMPIANTO E DELLE RELATIVE OPERE EDILI PER LA BIODIGESTIONE ANAEROBICA DELLA FORSU

PROGETTO DEFINITIVO

ELABORATI GRAFICI

STRUTTURE IN CEMENTO ARMATO

EDIFICIO FORSU

ELABORATO:

PARTICOLARI PLINTI IN PROGETTO

ALLEGATO **18**

DATA: Gennaio 2022

CUP: E54E12000570002

CIG:

SCALA: 1: 20

IL PROGETTISTA
(Ing. Agostino Pruneddu)

IL DIRETTORE GENERALE
(Dott. Marcello Siddu)

COLLABORATORI
Ufficio Tecnico del Consorzio

IL RESPONSABILE DEL PROCEDIMENTO
(Ing. Salvatore Daga)

rev.	data	descrizione	redatto	verificato	approvato
1	Gennaio 22	Adeguamento Q.E. e al P.N.R.R.	R.P.	R.U.P.	C.D.A

Codice Elaborato

Lavoro						Fase		Sub Fase		Tipo	Elaborato			Revisione	
P	I	T	A	0	2	P	D	0	1	G	0	1	8	R	0	1